Location:

SYMMONS® Origins™
the smart choice™





S-9601-PLR
Shower System
Specification Submittal

Model Numbers

☐ **S-9601-PLR**
Origins Shower System

Modifications

☐	**-1.5**	*1.5 gpm (5.7 L/min) flow restrictor*
☐	**-2.0**	*2.0 gpm (7.6 L/min) flow restrictor*
☐	**-231**	*Super showerhead in place of Clear-Flo*
☐	**-295**	*Institutional showerhead in place of Clear-Flo*
☐	**-X**	*Integral service stops*
☐	**-CHKS**	*Integral check stops*
☐	**-IPS**	*1/2” female IPS connections*
☐	**-REV**	*Reverse coring for back to back installations*
☐	**-LP**	*Loop handle*
☐	**-B**	*Chrome brass escutcheon*
☐	**-D**	*Chrome brass dome cover*
☐	**-VP**	*Vandal proof escutcheon screws*
☐	**-OP**	*13” oval plate*
☐	**-L/HD**	*Less showerhead*
☐	**-TRM**	*Trim only, valve not included*
☐	**-STN**	*Satin Nickel finish*

Note: Append appropriate -suffix to model number.

Specification

Shower system powered by the Temptrol® Pressure Balancing valve. Features adjustable stop screw to limit handle turn, integrated volume control, 1 mode showerhead with easy to clean rubber nozzles and standard 2.5 gpm (9.5 L/min) flow restrictor. Components made from metal and nonmetallic materials plated in standard polished chrome finish.

Compliance

-ASME A112.18.1/CSA B125.1
-WaterSense 1.5 gpm (5.7 L/min)
2.0 gpm (7.6 L/min)

C US

Warranty

Limited Lifetime - to the original end purchaser in consumer/residential installations.
5 Years - for industrial/commercial installations.
Refer to www.symmons.com/warranty for complete warranty information.

Print Reset Form

Dimensions

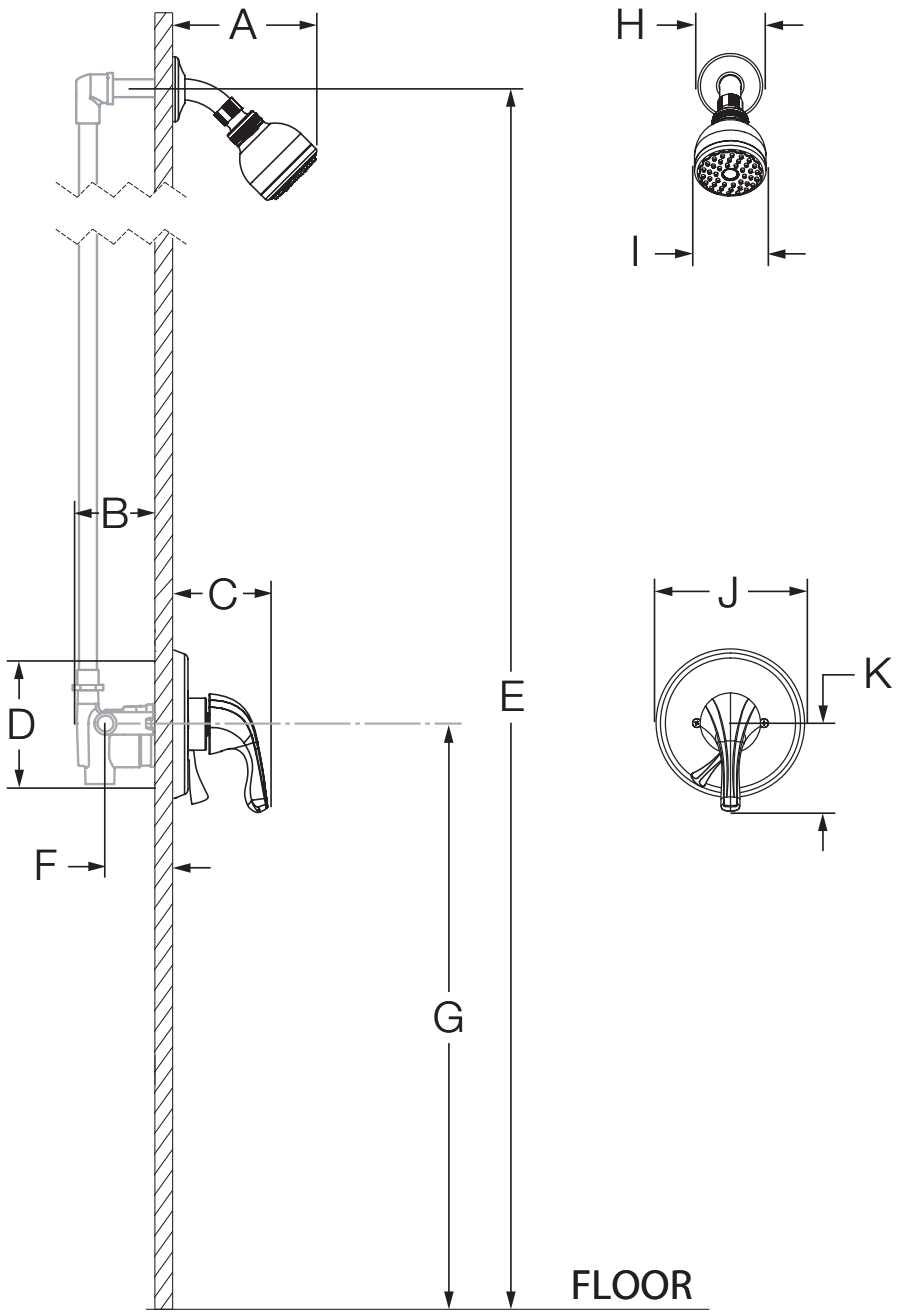

Measurements	
A	6 3/8”, 162 mm
B	3 1/2”, 89 mm
C	3 5/8”, 92 mm
D	Shower Valve Hole Size Min. Ø 3”, 76 mm Max. Ø 4”, 102 mm
E	Ref. 77”, 1956 mm
F	Rough-in 2 3/8” ± 1/2”, 60 mm ± 13 mm
G	Ref. 42”, 1067 mm
H	Ø 2 1/2”, 64 mm
I	Ø 2 3/4”, 70 mm
J	Ø 5 3/4”, 146 mm
K	3 3/8”, 86 mm

Notes:

1) All dimensions measured from nominal rough-in (see F as reference).
2) Dimensions subject to change without notice.

Symmons Industries, Inc. ▪ 31 Brooks Drive ▪ Braintree, MA 02184 ▪ Phone: (800) 796-6667 ▪ Fax: (800) 961-9621
Copyright © 2015 Symmons Industries, Inc. ▪ www.symmons.com ▪ gethelp@symmons.com ▪ ZV-1316 REV A ▪ 110315

Emplacement:

SYMMONS® Origins™
the smart choice™





S-9601-PLR
Système de douche
Présentation des spécifications

Numéro de modèle

☐ **S-9601-PLR**
Système de douche Origins

Modifications

☐	**-1.5**	*Régulateur de débit de 1,5 gpm (5,7 L/min)*
☐	**-2.0**	*Régulateur de débit de 2,0 gpm (7,6 L/min)*
☐	**-231**	*Super pomme de douche au lieu du Clear-Flo*
☐	**-295**	*Pomme de douche institutionnelle au lieu du Clear-Flo*
☐	**-X**	*Robinet d'interruption du service*
☐	**-CHKS**	*Valve d'arrêt intégrée*
☐	**-IPS**	*Raccords IPS femelles de 1/2 po*
☐	**-REV**	*Corps central inversé our installations dos à dos*
☐	**-LP**	*Poignée en boucle*
☐	**-B**	*Vanne de la rosace chrome laiton*
☐	**-D**	*Couvercle en dôme chrome laiton*
☐	**-VP**	*Vis de rosace résistant au vandalisme*
☐	**-OP**	*Assiette ovale 13 po*
☐	**-L/HD**	*Sans pomme de douche*
☐	**-TRM**	*Garniture seulement, vanne non incluse*
☐	**-STN**	*Fini nickel satiné*

Remarque: Juxtaposer le -suffixe approprié au numéro de modèle.

Spécification

Le système de douche comprend la vanne à pression autorégularisée Temptrol®. Figurer la vis d'arrêt réglable pour limiter le tournage de la poignée, contrôle du volume integer et 1 pomme de douche avec facile à nettoyer les buses en caoutchouc et réducteur de débit régulier de 2,5 gpm (9,5 L/min). Les composants sont faits de matériaux métalliques et non métalliques au fini chrome poli standard.

Conforme

-ASME A112.18.1/CSA B125.1
-WaterSense 1.5 gpm (5.7 L/min)
2.0 gpm (7.6 L/min)

C US

Garantie

À vie limitée - à l'acheteur original dans les installations du consommateur ou résidentielles.
5 ans - pour des installations commerciales et industrielles. Se reporter au site www.symmons.com/warranty (en anglais) pour l'information complète concernant la garantie.

Print Reset Form

Dimensions

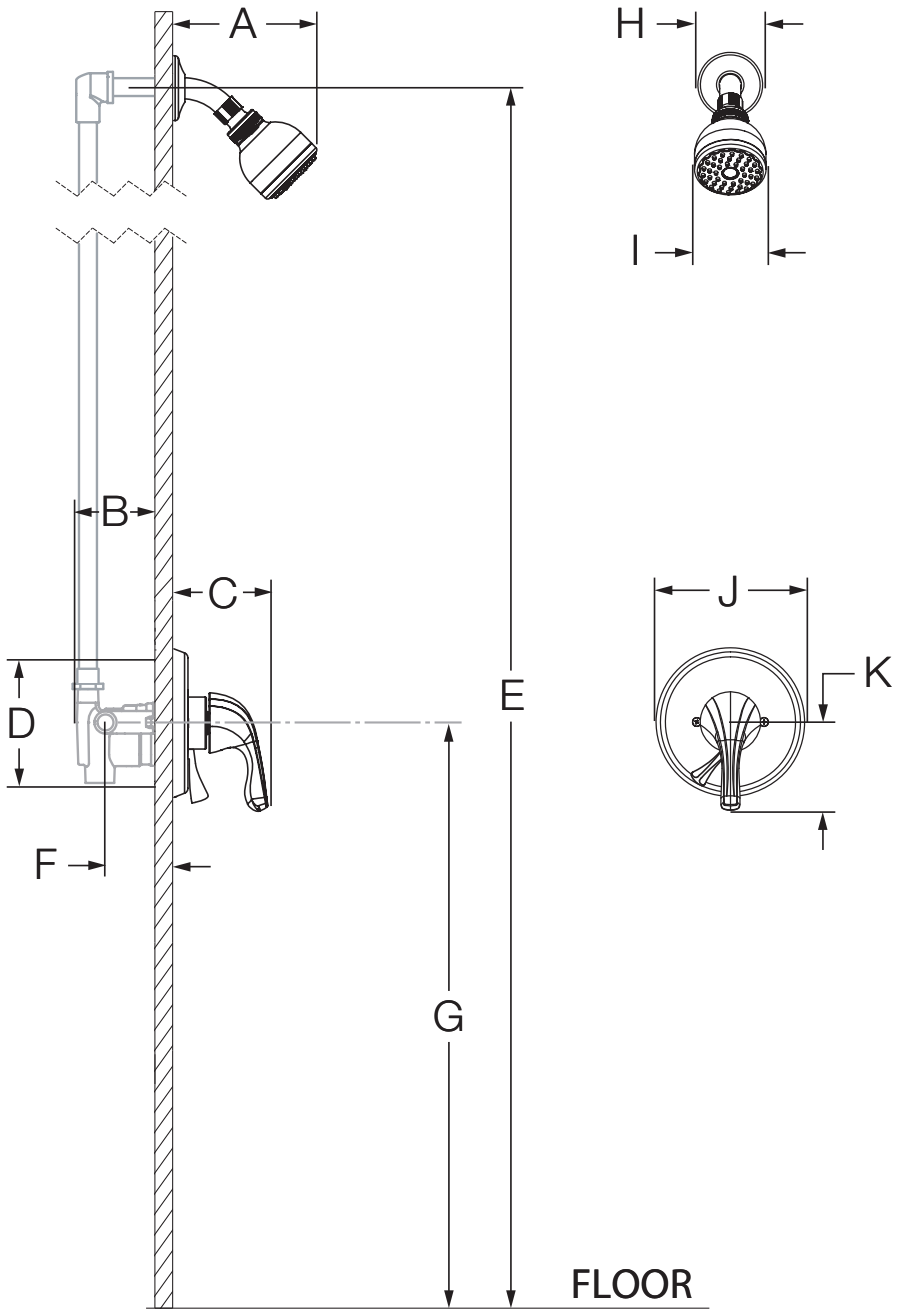

Mesures	
A	6 3/8 po, 162 mm
B	3 1/2 po, 89 mm
C	3 5/8 po, 92 mm
D	Taille du trou Min. Ø 3 po, 76 mm Max. Ø 4 po, 102 mm
E	Réf. 77 po, 1956 mm
F	Robinetterie brute 2 3/8 po ± 1/2 po, 60 mm ± 13 mm
G	Réf. 42 po, 1067 mm
H	Ø 2 1/2 po, 64 mm
I	Ø 2 3/4 po, 70 mm
J	Ø 5 3/4 po, 146 mm
K	3 3/8 po, 86 mm

Remarques:

1) Toutes les dimensions sont mesurées à partir de la robinetterie brute nominale (voir F en référence).
2) Les dimensions sont sujettes à changer sans préavis.

Symmons Industries, Inc. ▪ 31 Brooks Drive ▪ Braintree, MA 02184 ▪ Phone: (800) 796-6667 ▪ Fax: (800) 961-9621
Copyright © 2015 Symmons Industries, Inc. ▪ www.symmons.com ▪ gethelp@symmons.com ▪ ZV-1316 REV A ▪ 110315