EJE/EIXO	
ESTÁNDAR/PADRÃO	
OPCIONAL/OPCIONAL	
ESPECIAL/ESPECIAL	X

Dimensões em polegada

CERTIFICADO WEG MOTORES
Documento certificado.
Não sujeito a alterações.

ESTA REVISÃO SUBSTITUI E CANCELA A ANTERIOR, A QUAL DEVERA SER ELIMINADA.

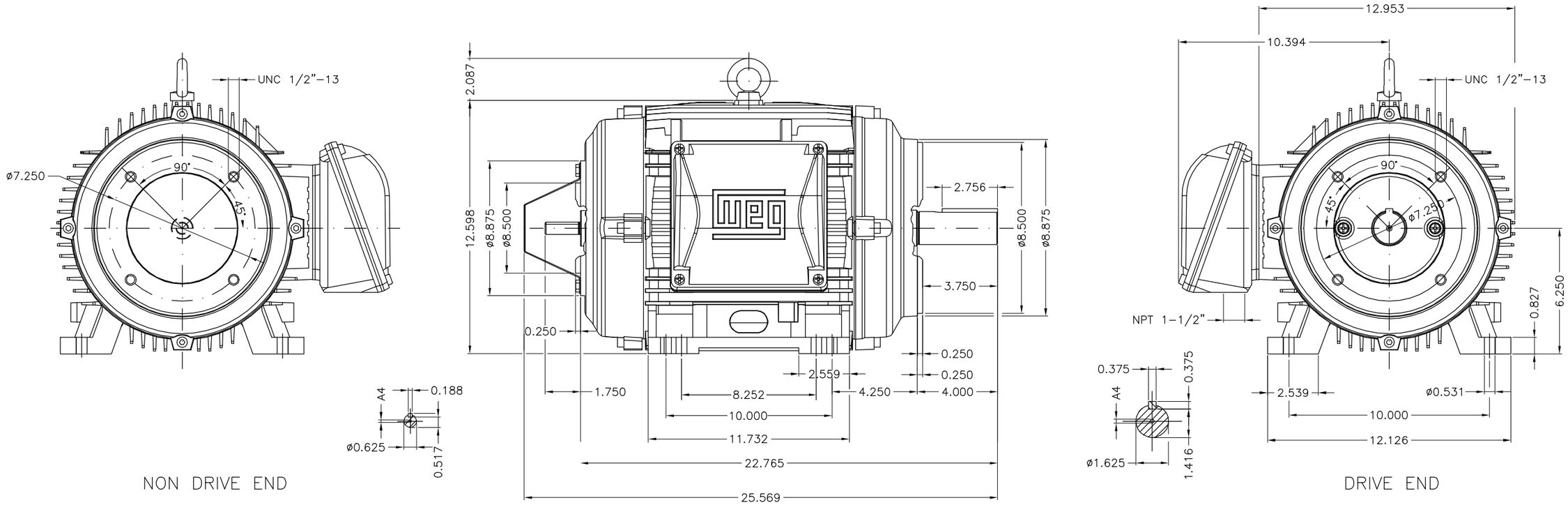

Sin deflectora / Sem tampa defletora
Termostato 155°C – Desconexión / Proteção térmica desligamento – Termostato 155°C
Protector Térmico Manual / Protetor Térmico Manual
Sin ventilador / Sem ventilador
Plan de pintura 203A / Plano de pintura 203A
Forma constructiva NEMA F-1 / Forma construtiva NEMA F-1
Forma constructiva B34R(D) / Forma construtiva B34D

WEG ELECTRIC CORPORATION – WEC

ECM	LOC	RESUMO MODIFICAÇÃO	EXECUTADO	VERIFICADO	LIBERADO	DATA	VER
500001281260		CONFORME A 414351734	VJIMENEZ		JUANL	25.04.2017	02
500001030177		DOCUMENTO NOVO	OLOPEZ		AZUE	28.04.2015	01

ECM / LOC / RESUMO MODIFICAÇÃO / SUMMARY OF MODIFICATIONS / EXECUTADO / EXECUTED / VERIFICADO / CHECKED / LIBERADO / RELEASED / DATA / DATE / VER / VER

OV: 20460307
PC: motor for 5GDY130A1

1.- SPECIAL THERMAL PROTECTOR:
10018066 BIMETAL THERMAL PROT 155 NF 7AM/CD79

NOTES:

EXEC. / EXECUTED	MCANTERO	
VERIF. / CHECKED		
LIBER. / RELEASED	AZUE	
DATA LB / REL DT	25.04.2014	WMX

MOTOR TRIFÁSICO W22 - NEMA PREMIUM EFF
CARCAÇA 254/6TC IP55

10002831130
000 | 02

HUEHUETOCA INGENIERA DEL PRODUCTO

FOLHA / SHEET 1 / 1

20 HP 04 Polos 60Hz

A

A3 ZME

LIBERADO

CÓPIA SEM CONTROLE

Propriedade da WEG. Proibida reprodução sem autorização prévia. / WEG's property. Forbidden reproduction without previous authorization.