TOTO®

Installation and Owner's Manual
Manual de Instrucciones y del Propietario
Manuel d'Installation et d'Utilisation

ENGLISH

ESPAÑOL

FRANÇAIS

Widespread Lavatory Faucet, 8"Center
Grifo de Lavabo Ancho, 8 Pulgadas Centro
Robinet de lavabo, 8" Centre

Ethos™:Design L

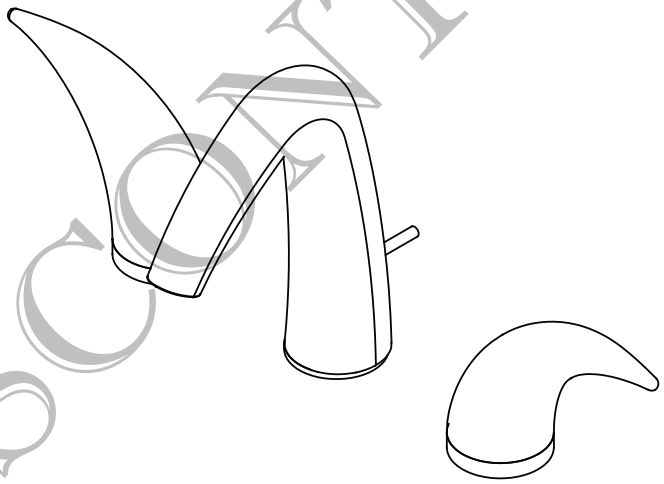

TL660DD

DISCONTINUED

ENGLISH

TABLE OF CONTENTS

Thanks for Choosing Toto®! 2
Care And Cleaning 2
Caution 2
Tools you will need 3
Before Installation 3
Installation Procedure 4
Rough in 7
Troubleshooting 8
Replacement Parts 9
Warranty 10

THANKS FOR CHOOSING TOTO®!

The mission of TOTO® is to provide the world with healthy, hygienic and more comfortable lifestyles. We design every product with the balance of form and function as a guiding principle. Congratulations on your choice.

CARE AND CLEANING

Your new faucet is designed for years of trouble-free performance. Keep it looking new by cleaning it periodically with mild soap, rinse thoroughly with warm water and dry with a clean, soft cloth. Do not use abrasive cleaners, steel wool or harsh chemicals, as these will dull the finish. Failure to follow these instructions may void your warranty.

CAUTION!

For safe operation of the faucet, please observe the following:
Operating pressure:
Minimum Pressure……..7psi [0.05MPa] (flowing pressure)
Maximum Pressure…….108psi [0.75MPa] (non-flowing pressure)
Do not reverse the hot and cold-water inlets
Hot water supply temperature must not exceed 185°F [85°C]
Do not use steam for hot water supply
Do not use the product at ambient temperature below 32°F (0°C).
Do not disassemble the ceramic valve

DISCONTINUED

TOOLS YOU WILL NEED

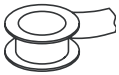

Pipe Tape



Adjustable Wrench



Adjustable Pliers

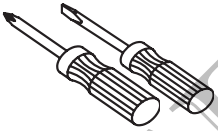

Screwdrivers

BEFORE INSTALLATION

- Observe all local plumbing codes
- Make sure water supply is shut off
- Read these instructions carefully to ensure proper installation
- TOTO® reserves the right to update product design without notice
- Check to make sure you have the following parts indicated below

Spout Unit	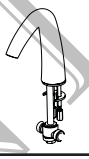	1 piece
Hot & Cold Lever Handle Unit		1 piece each
Hot & Cold Valve Body Unit		1 piece each
Aerator Key		1 piece
Flex Hose	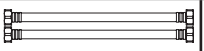	2 pieces
Drain Assembly		1 piece
Pivot Rod & Connection Block		1 piece each
Lift Rod		1 piece
Hex Wrench		1 piece

DISCONTINUED

INSTALLATION PROCEDURE

1. Spout Installation

- Drill holes as indicated in picture
- Disassemble spout unit as shown
- Insert spout in center hole
- Secure spout with spout retaining washer & lock nuts
- Reassemble valve connector and tighten with hex nut
- Insert lift knob behind spout, screw in lift rod from under deck

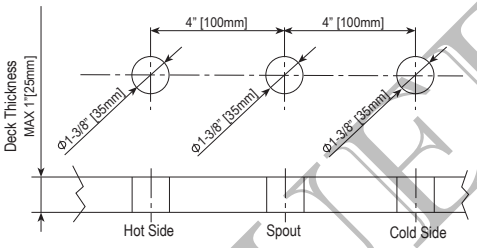

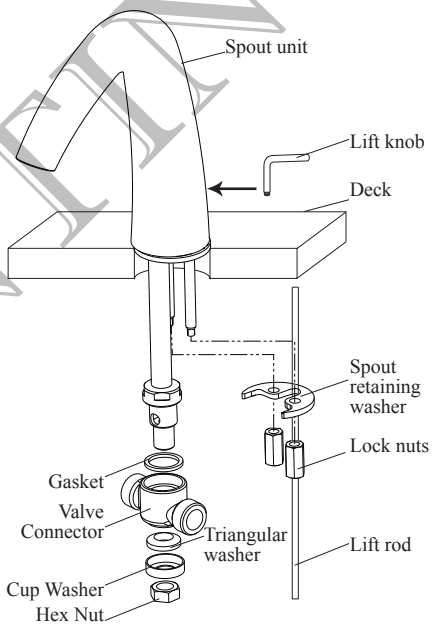

DISCONTINUED

2. **Handle Installation**

- Install hot handle and valve on left side and cold handle and valve on right side
- Disassemble deck adapter from valve unit
- Bring the lock nut all the way down
- Insert valve unit in order as shown from under deck into side hole, screw in deck adapter until it bottoms out
- Secure valve unit with lock nut and screws
- Insert lever handle unit, adjust escutcheon so that color index faces the front, secure with setscrew
- Clean supply line thoroughly and connect valve to supply line
- Connect flex hoses to spout unit and valve unit

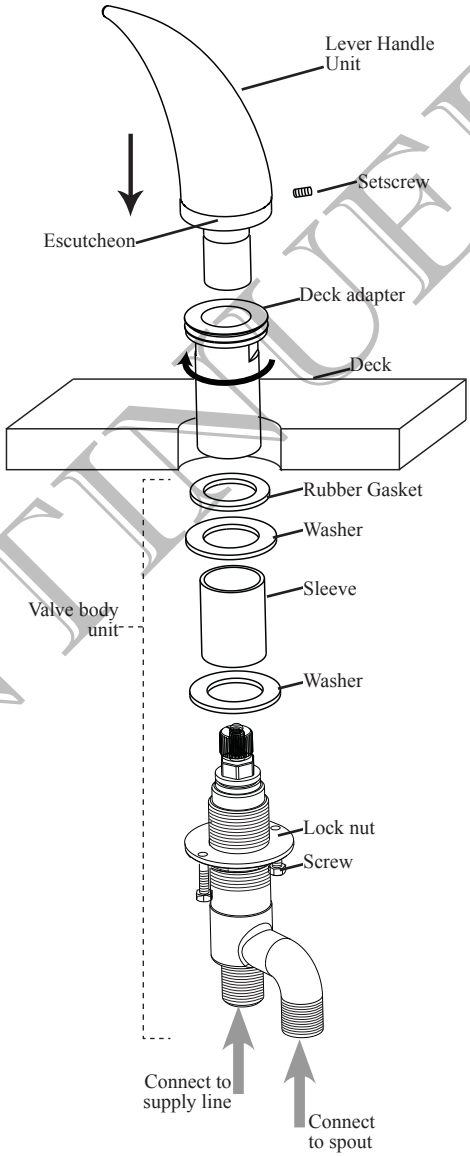

DISCONTINUED

3. Drain Installation

- First disassemble drain flange from drain unit
- Apply pipe tape to the flange threads
- Insert flange and gasket into the drain hole
- Install the gasket and drain body onto the flange
- Secure the drain assembly by tightening the locknut
- Insert the plunger into the flange
- Assemble the pivot rod as shown in the diagram
- Insert the pivot rod into the plunger hole. Tighten the bolt. Depending on which lavatory is installed, if pivot rod hits the wall, trim from the longer end.
- Insert the lift rod and pivot rod into the connecting block. Tighten both rods with screwdriver

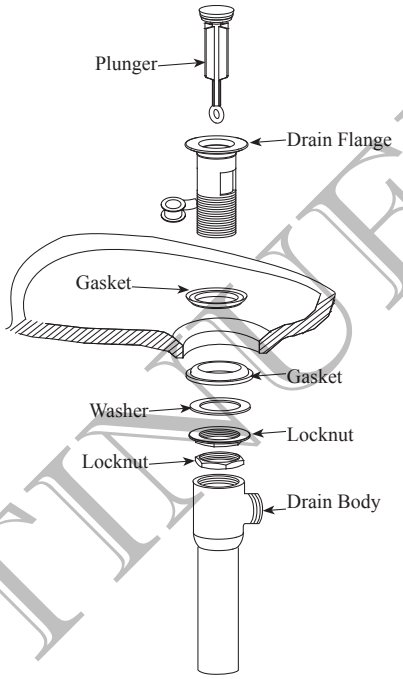

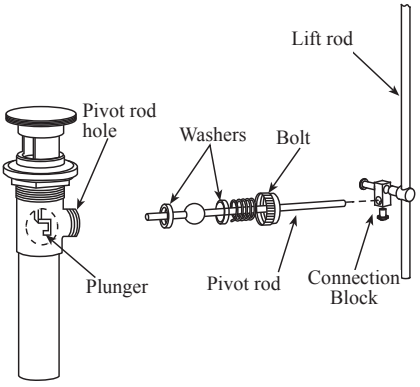

DISCONTINUED

ROUGH IN

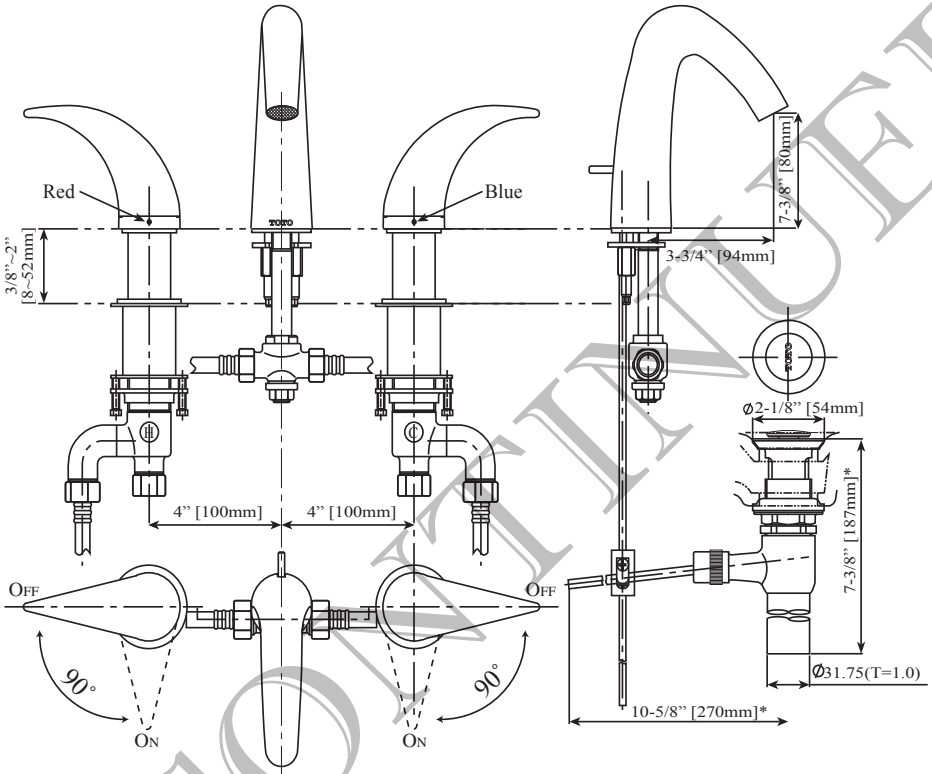

Note: * indicates suggested dimension

DISCONTINUED

TROUBLESHOOTING

- If you have followed the instructions carefully and your faucet still does not work properly, take these corrective action steps

Problem	Area to Inspect
Leakage	8, 9, 10, 11, 13, 15, 16, 17
Low Flow	11, 12, 16
Loose Handle	1, 3, 4, 5, 6, 7, 9
Loose Spout	14

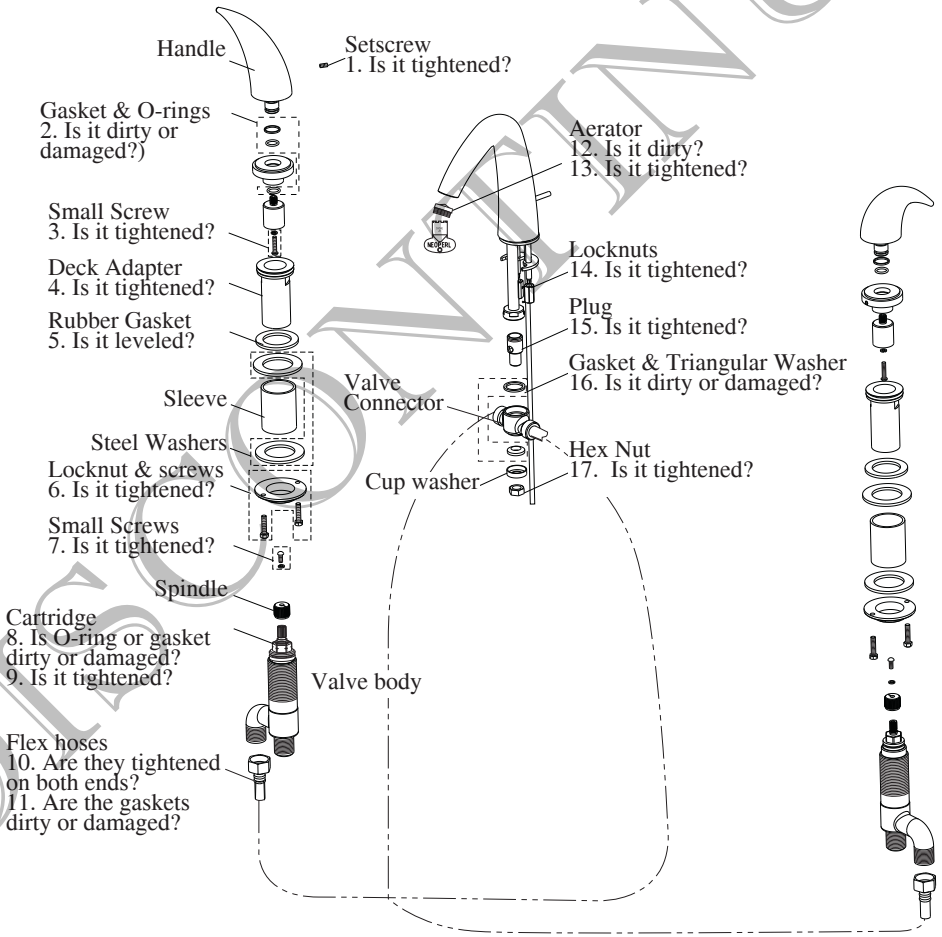

DISCONTINUED

REPLACEMENT PARTS

1. THP4186 * Lever Handle (Hot)*
2. THP4167 Setscrew
3. THP4168 Valve unit (Hot)
4. THP4169 Deck adapter
5. THP4019 Foam gasket
6. THP4042 Rubber gasket
7. THP4171 Washers (2)
8. THP4172 Sleeve
9. THP4020 Lock nut & screws
10. THP4173 Spindle & screws
11. THP4021 Cartridge (Hot)
12. THP4026 Flex hoses (2)
13. THP4181 * Aerator unit*
14. THP4182 Aerator key
15. THP4007 Spout retaining washer and locknuts
16. THP4023 Gasket Kit
17. THP4170 Valve connector unit
18. THP4207 * Drain assembly*
19. THP4011 * Drain Plunger
20. THP4012 Connection Block
21. THP4184 * Lift Rod*
22. THP4185 * Lever Handle (Cold)*
23. THP4175 Valve unit (Cold)
24. THP4040 Cartridge (Cold)

*Please specify finish when ordering

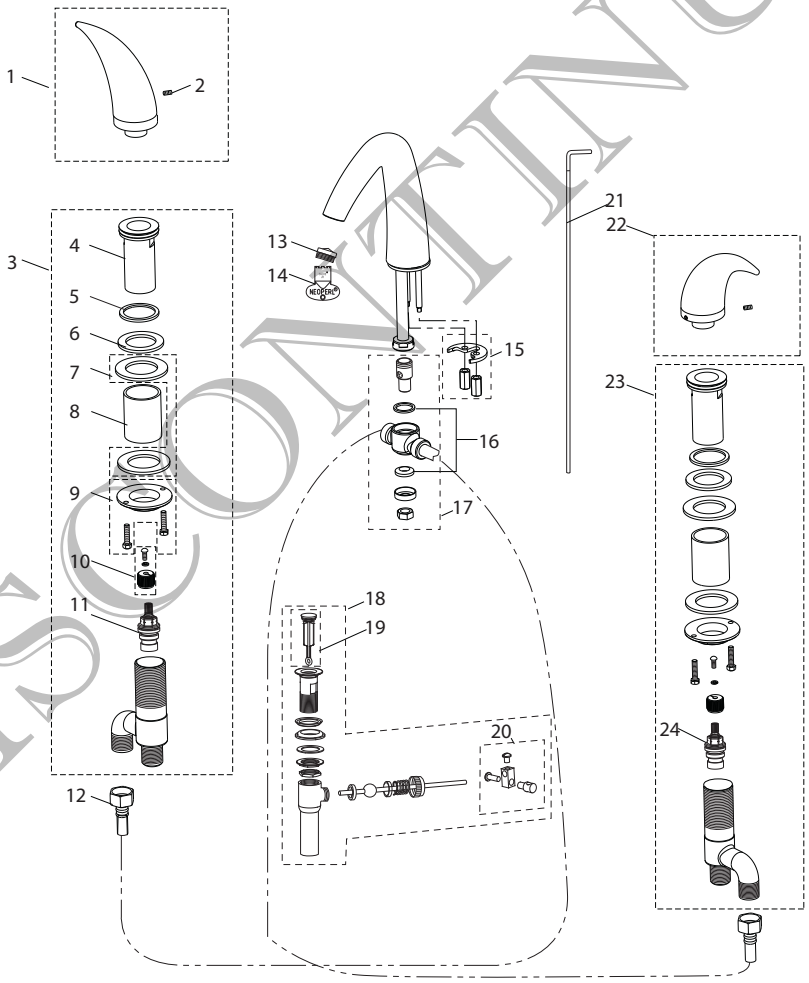

DISCONTINUED

WARRANTY

LIFETIME LIMITED WARRANTY
Warranty applies to select Residential faucets only.

1. TOTO® warrants its faucets ("Product") to be free from defects in materials and workmanship during normal residential use for as long as the original consumer end-user purchaser owns their home. This limited lifetime warranty is extended only to the original consumer end-user purchaser and only so long as the Product remains in use by the original consumer end-user purchaser in its original place of installation in the purchaser's residence. This warranty applies only to Product purchased and installed in North America.

2. TOTO® obligations under this warranty are limited to repair or replacement, at TOTO's® option, of Product or parts found to be defective in normal residential use, provided that such Product was properly installed and used in accordance with the owner's manual. TOTO® reserves the right to make such inspections as may be necessary in order to determine the cause of the defect.

3. This warranty does not apply to the following items:
a) Damage or loss sustained in a natural calamity such as fire, earthquake, flood, thunder, electrical storm, etc.
b) Damage or loss resulting from any accident, unreasonable use, misuse, abuse, negligence, or improper care, cleaning or maintenance of the Product.
c) Damage or loss resulting from sediments or foreign matter contained in a water system.
d) Damage or loss resulting from improper installation or from installation of the Product in a harsh and/or hazardous environment, or improper removal, repair or modification of the Product.
e) Damage or loss resulting from the use of an abrasive cleanser.

4. If the Product is used commercially, TOTO® warrants the Product to be free from defects in materials and workmanship for one (1) year from the date the Product is installed, with all other terms of this warranty applicable except the duration of the warranty.

5. THIS WARRANTY GIVES YOU SPECIFIC LEGAL RIGHTS. YOU MAY HAVE OTHER RIGHTS WHICH VARY FROM STATE TO STATE OR PROVINCE TO PROVINCE.

6. To obtain warranty repair service under this warranty, you must take the Product or deliver it prepaid to a TOTO® service facility with proof of purchase (original sales receipt) together with a letter stating the problem, or contact a TOTO® distributor or products service contractor, or write directly to TOTO® U.S.A., INC., 1155 Southern Road, Morrow, Georgia 30260, (888) 295-8134. If, because of the size of the Product or nature of the defect, the Product cannot be returned to TOTO®, receipt by TOTO® of written notice of the defect together with proof of purchase (original sales receipt) shall constitute delivery. In such case, TOTO® may choose to repair the Product at the purchaser's location or pay to transport the Product to a service facility.

THIS WRITTEN WARRANTY IS THE ONLY WARRANTY MADE BY TOTO®. REPAIR, REPLACEMENT OR OTHER APPROPRIATE ADJUSTMENT AS PROVIDED UNDER THIS WARRANTY SHALL BE THE EXCLUSIVE REMEDY AVAILABLE TO THE ORIGINAL PURCHASER. TOTO® SHALL NOT BE RESPONSIBLE FOR LOSS OF THE PRODUCT OR FOR OTHER INCIDENTAL, SPECIAL OR CONSEQUENTIAL DAMAGES OR EXPENSES INCURRED BY THE ORIGINAL PURCHASER, OR FOR LABOR OR OTHER COSTS DUE TO INSTALLATION OR REMOVAL, OR COSTS OF REPAIRS BY OTHERS, OR FOR ANY OTHER EXPENSE NOT SPECIFICALLY STATED. IN NO EVENT WILL TOTO's® RESPONSIBILITY EXCEED THE PURCHASE PRICE OF THE PRODUCT. EXCEPT TO THE EXTENT PROHIBITED BY APPLICABLE LAW, ANY IMPLIED WARRANTIES, INCLUDING THAT OF MERCHANTABILITY OR FITNESS FOR USE OR FOR A PARTICULAR PURPOSE, ARE EXPRESSLY LIMITED TO THE DURATION OF THIS WARRANTY. SOME STATES AND PROVINCES DO NOT ALLOW LIMITATIONS ON HOW LONG AN IMPLIED WARRANTY LASTS, OR THE EXCLUSION OR LIMITATION OF INCIDENTAL OR CONSEQUENTIAL DAMAGES, SO THE ABOVE LIMITATION AND EXCLUSION MAY NOT APPLY TO YOU.

DISCONTINUED

CONTENIDO

¡Gracias por Elegir Toto®! 11
Cuidado y Limpieza 11
Precaución 11
Herramientas que Necesita 12
Antes de Instalar 12
Procedimiento de Instalación 13
Bosquejo 16
Preguntas Frecuentes 17
Refacciones 18
Garantía 19

¡GRACIAS POR ELEGIR TOTO®!

La misión de TOTO® es brindarle al mundo el estilo de vida más saludable, higiénico y confortable. Diseñamos cada producto buscando un balance entre belleza y funcionalidad. Felicidades por su elección.

CUIDADO Y LIMPIEZA

Su nuevo grifo está diseñado para funcionar durante años sin problemas. Manténgalo como nuevo: límpielo periodicamente con jabón suave, enjuáguelo con agua caliente y séquelo con un trapo limpio. No utilice limpiadores abrasivos, estropajos de aluminio ni químicos duros, ya que éstos podrían dañar el terminado. Si usted no sigue al pie de la letra estas instrucciones, la garantía puede anularse.

¡PRECAUCIÓN!

Para que el gripo funcione correctamente, siga lo que se indica a continuación:

Presión para operar:

Presión Mínima……..7psi [0.05MPa] (presión de flujo)

Presión Máxima…….108psi [0.75MPa] (presión sin flujo)

No intercambie los surtidores (fría y caliente).

La temperatura del suministro de agua caliente no debe exceder los 185°F [85°C]

No utilice vapor para el suministro de agua caliente.

No utilice el producto a una temperatura ambiente menor a los 32°F (0°C).

No desarme la válvula de cerámica.

DISCONTINUED

HERRAMIENTAS QUE NECESITA

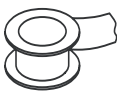

Cinta de Aislar



Llave Inglesa



Pinzas Ajustables

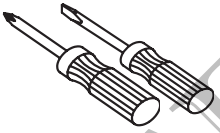

Desarmadores

ANTES DE INSTALAR

- Cumpla con todos los códigos de plomería locales
- Asegúrese que el suministro de agua esté cerrado
- Lea estas instrucciones detenidamente para asegurar una instalación adecuada
- TOTO® se reserva el derecho de actualizar el diseño del producto sin previo aviso
- Asegúrese de tener todas las partes que se muestran a continuación

Surtidor Individual	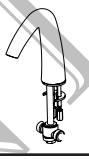	1 pieza
Unidad de Manija de Palanca Fría y Caliente		1 pieza de cada una
Unidad del Cuerpo de la Válvula Fría y Caliente		1 pieza de cada una
Llave del Aereador		1 pieza
Manguera Flexible	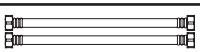	2 piezas
Montaje del Drenaje	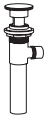	1 pieza
Varilla Pivote y Bloque Conector		1 pieza de cada uno
Varilla de Elevación		1 pieza
Llave Hexagonal		1 pieza

DISCONTINUED

PROCEDIMIENTO DE INSTALACIÓN

1. Instalación del Surtidor

- Perfore orificios como se indica en el dibujo
- Desensamble el surtidor como se muestra
- Introduzca el surtidor en el orificio central
- Asegure el surtidor con la arandela de detención y las contratuercas
- Vuelva a ensamblar el conector de la válvula y apriételo con la tuerca hexagonal
- Introduzca el botón de elevación detrás del surtidor, atornille la varilla de elevación debajo de la cubierta

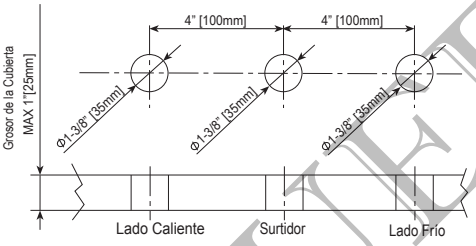

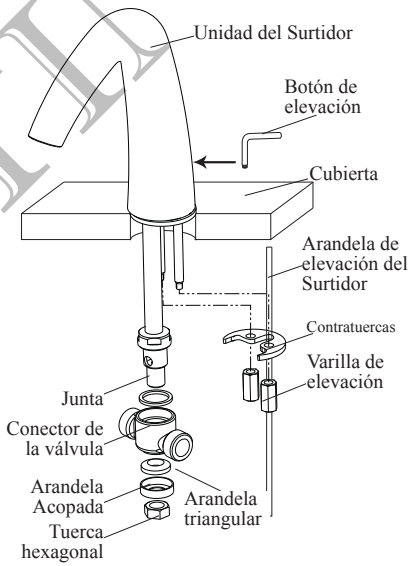

DISCONTINUED

2. **Instalación de la Manija**

- Instale la manija y válvula caliente del lado izquierdo y la manija y válvula fría del lado izquierdo
- Desensamble el adaptador de la cubierta de la unidad de la válvula
- Oprima la contratuerca hasta abajo
- Introduzca la unidad de la válvula en el orden mostrado desde debajo de la cubierta hacia el agujero lateral, atornille el adaptador de la cubierta hasta el fondo
- Asegure la unidad de la válvula con la contratuerca y con el tornillo de fijación
- Limpie perfectamente la línea de suministro y conecte la válvula a la línea de suministro
- Conecte las mangueras flexibles a la unidad del surtidor y a la unidad de la válvula

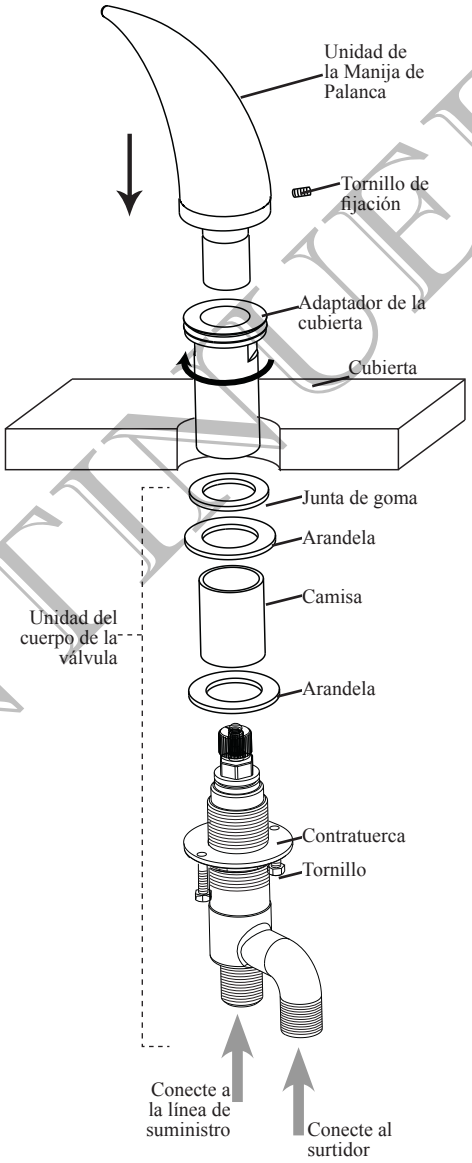

DISCONTINUED

3. Instalación del Drenaje

- Primero desensamble la brida del drenaje de la unidad de drenaje
- Aplique cinta de aislar en las roscas de la brida
- Introduzca la brida y la junta en el orificio del drenaje
- Instale la junta y el cuerpo del drenaje dentro de la brida
- Asegure el montaje del drenaje apretando la contratuerca
- Introduzca el pistón dentro de la brida
- Ensamble la varilla pivote como se muestra en el diagrama
- Introduzca la varilla pivote dentro del orificio del pistón. Apriete el birlo. Dependiendo del lavabo que se esté instalando, si el pivote golpea la pared, corte en la orilla más grande
- Introduzca la varilla de elevación y la varilla pivote dentro del bloque conector. Apriete ambas varillas con el desarmador

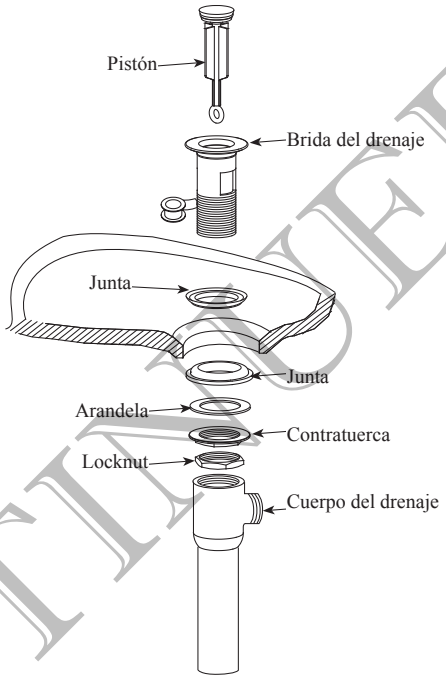

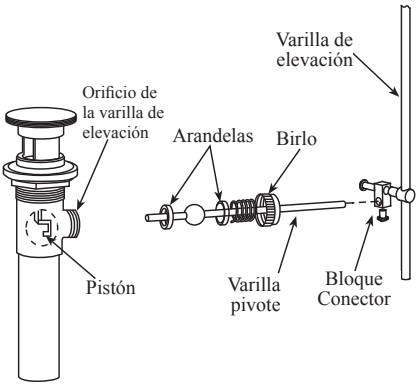

DISCONTINUED

BOSQUEJO

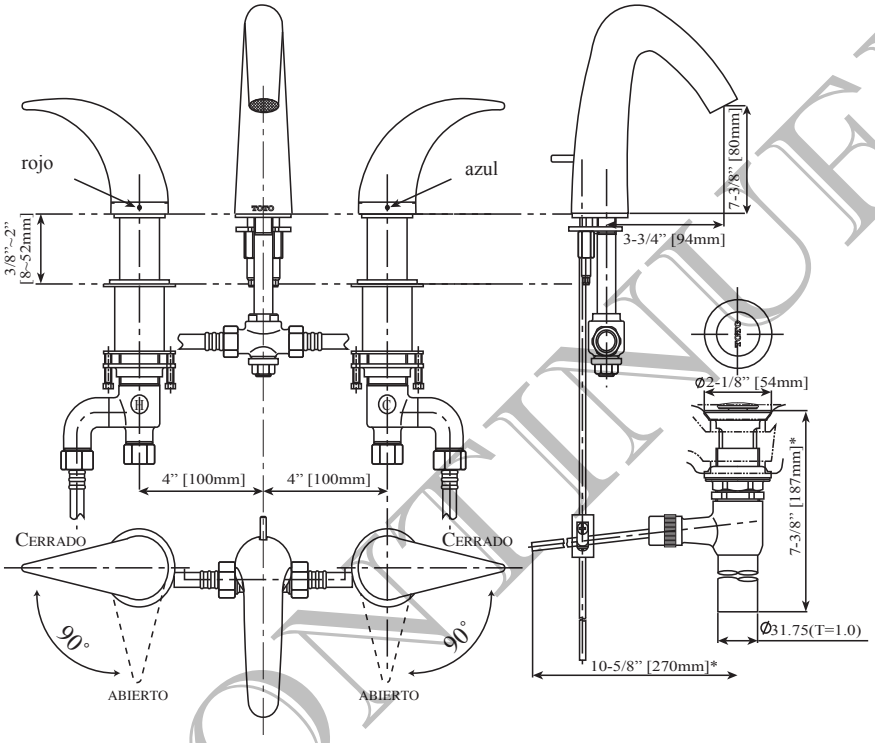

Nota: * indica la dimensión sugerida

DISCONTINUED

PREGUNTAS FRECUENTES

- Si siguió cuidadosamente las instrucciones y aún así su grifo no funciona adecuadamente, siga estos pasos de acción correctiva

Problema	Área a Inspeccionar
Goteo	8, 9, 10, 11, 12, 13, 15, 16, 17
Flujo Débil	11, 12, 16
Manija Floja	1, 3, 4, 5, 6, 7, 9
Surtidor Flojo	14

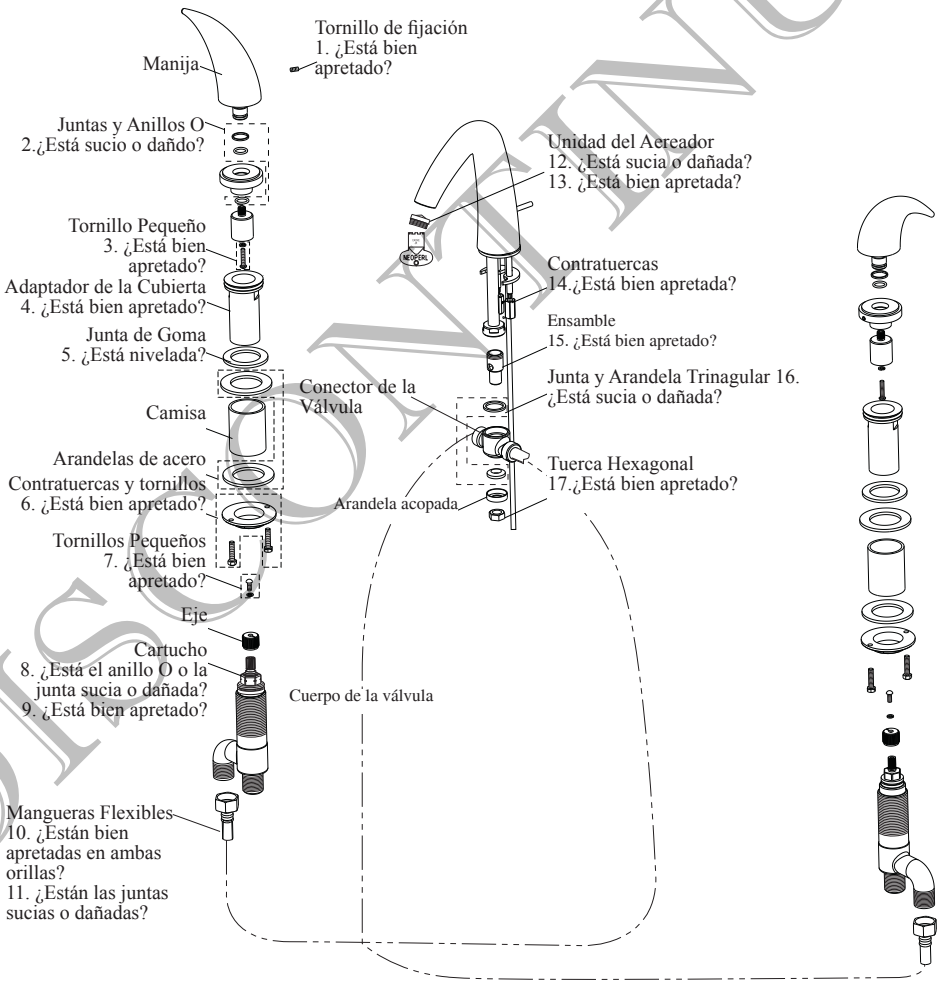

DISCONTINUED

REFACCIONES

1. THP4186 * Manija de Palanca (Caliente)*
2. THP4167 Tornillo de fijación
3. THP4168 Unidad de la Válvula (Caliente)
4. THP4169 Adaptador de la cubierta
5. THP4019 Junta de espuma
6. THP4042 Junta de goma
7. THP4171 Arandelas (2)
8. THP4172 Camisa
9. THP4020 Contratuerca y tornillos
10. THP4173 Eje y tornillos
11. THP4021 Cartucho (Caliente)
12. THP4026 Mangueras flexibles (2)
13. THP4181 * Unidad del aereador*
14. THP4182 Llave del aereador
15. THP4007 Arandela y contratuercas de retención del surtidor
16. THP4023 Juego de casquete/empaque
17. THP4170 Unidad conectora de la válvula
18. THP4207 * Émbolo del drenaje
19. THP4011 * Émbolo del drenaje
20. THP4012 Bloque Conector
21. THP4184 * Varilla de Elevación*
22. THP4185 * Manija de Palanca (Fría)*
23. THP4175 Unidad de la Válvula (Fría)
24. THP4040 Cartucho (Frío)

*Especifique el codigo del acabado haga su orden

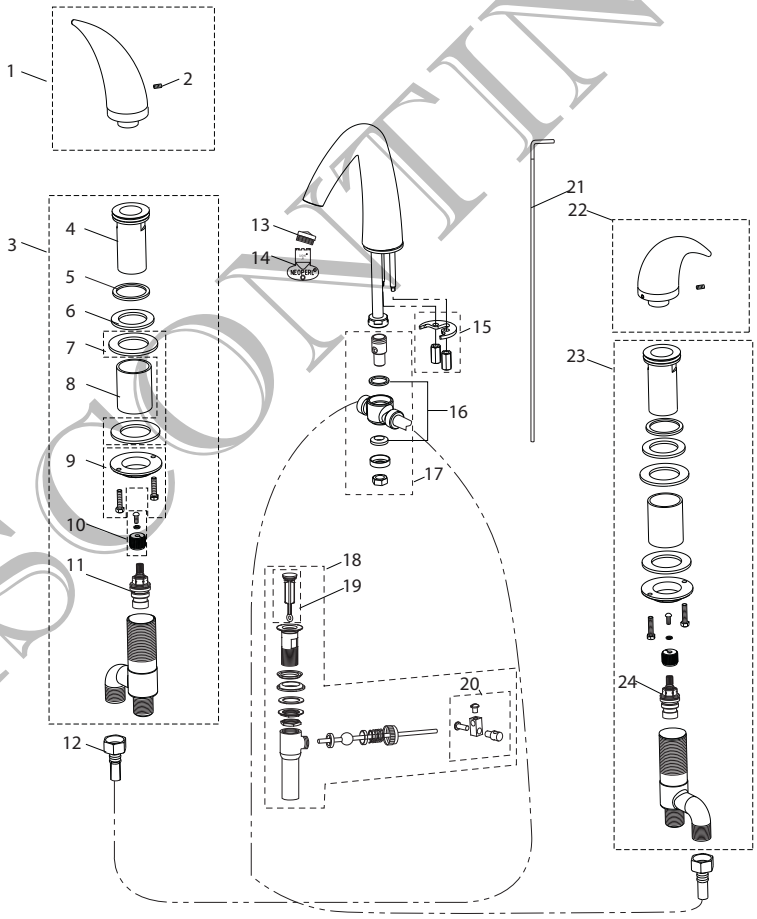

DISCONTINUED

GARANTÍA

GARANTÍA LIMITADA DURANTE LA VIDA ÚTIL DEL PRODUCTO
La garantía se aplica a grifos y accesorios residenciales seleccionados solamente.

1.TOTO® garantiza que sus grifos ("Producto") carecen de defectos de materiales y fabricación durante el uso residencial normal siempre que el comprador, usuario final y consumidor original sea dueño de su casa. Esta garantía limitada durante la vida útil del producto se extiende solamente al comprador usuario final consumidor original y únicamente si el Producto sigue siendo utilizando por el comprador, usuario final y consumidor original en su lugar de instalación original en la residencia del comprador. Esta garantía se aplica solamente al Producto comprado e instalado en Norteamérica.

2.Las obligaciones de TOTO® según esta garantía se limitan a la reparación o al reemplazo a opción de TOTO® , del Producto o piezas que se compruebe que son defectuosas en uso residencial normal, siempre que el Producto se haya instalado bien y se haya usado según el manual del propietario. TOTO® se reserva el derecho de efectuar dichas inspecciones según sea necesario a fin de determinar la causa del defecto.

3.Esta garantía no se aplica a los artículos siguientes:
- Daños o pérdidas debidas a una calamidad natural tal como un incendio, terremoto, inundación, tormenta eléctrica, etc.
- Daños o pérdidas debidas a un accidente, uso no razonable, uso indebido, abuso, negligencia o cuidados indebidos, limpieza o mantenimiento del producto.
- Daños o pérdidas debidas a sedimentos o materias extrañas contenidas en un sistema de agua.
- Daños o pérdidas debidas a la instalación indebida o a la instalación del Producto en un entorno riguroso o peligroso, o desmontaje, reparación o modificación indebida del Producto.
- Daños o pérdidas debidas al uso de un limpiador abrasivo.

4.Si el Producto se usa comercialmente, TOTO® garantiza que el Producto no tenga defectos de materiales y fabricación durante un (1) año a partir de la fecha en que se instaló el Producto, con los demás términos de esta garantía aplicables excepto la duración de la misma.

5.ESTA GARANTÍA LE DA DERECHOS LEGALES ESPECÍFICOS. USTED PUEDE TENER OTROS DERECHOS QUE VARÍAN DE UN ESTADO A OTRO O DE UNA PROVINCIA A OTRA.

6. Para obtener un servicio de reparación de garantía, debe llevar el Producto o entregarlo previo pago del franqueo a una instalación de servicio de TOTO® con la prueba de compra (recibo de venta original) junto con una carta indicando el problema, o ponerse en contacto con un distribuidor de TOTO® o contratista de servicio de productos. También puede escribir directamente a TOTO® U.SA. INC., 1155 Southern Road, Morrow, Georgia 30260, (888) 295-8134. Si debido al tamaño del Producto o a la naturaleza del defecto, el Producto no puede devolverse a TOTO® , el recibo de TOTO® del aviso escrito del defecto junto con la prueba de compra (recibo de ventas original) debe constituir entrega. En dicho caso, TOTO® puede decidir entre reparar el Producto en el lugar del comprador o pagar para transportar el Producto a una instalación de servicio.

ESTA GARANTÍA POR ESCRITO ES LA ÚNICA GARANTÍA DADA POR TOTO® . LA REPARACIÓN, EL REEMPLAZO U OTRO AJUSTE APROPIADO SEGÚN ESTA GARANTÍA DEBE SER EL REMEDIO EXCLUSIVO DISPONIBLE PARA EL COMPRADOR ORIGINAL. TOTO® NO DEBE SER RESPONSABLE DE LA PÉRDIDA DEL PRODUCTO O DE OTROS DAÑOS ESPECIALES, EMERGENTES O CONCOMITANTES INCURRIDOS POR EL COMPRADOR ORIGINAL, O POR MANO DE OBRA U OTROS COSTOS DEBIDOS A LA INSTALACIÓN O AL DESMONTAJE, O COSTOS O REPARACIONES POR OTROS, O POR CUALQUIER OTRO GASTO QUE NO SE INDIQUE ESPECÍFICAMENTE. LA RESPONSABILIDAD DE TOTO® NO EXCEDERÁ EN NINGÚN CASO EL PRECIO DE COMPRA DEL PRODUCTO. EXCEPTO EN LA MEDIDA QUE LO PROHÍBA LA LEY CORRESPONDIENTE, CUALQUIER GARANTÍA IMPLÍCITA, INCLUIDA LA DE COMERCIALIZACIÓN O IDONEIDAD PARA UN USO O UN FIN PARTICULAR, SE LIMITA EXPRESAMENTE A LA DURACIÓN DE ESTA GARANTÍA. ALGUNOS ESTADOS Y PROVINCIAS NO PERMITEN LIMITACIONES SOBRE LA DURACIÓN DE UNA GARANTÍA IMPLÍCITA, O LA EXCLUSIÓN O LIMITACIÓN DE DAÑOS EMERGENTES O CONCOMITANTES, DE MODO QUE ES POSIBLE QUE LA LIMITACIÓN Y LA EXCLUSIÓN ANTERIORES NO SE LIMITEN A USTED.

DISCONTINUED

TABLE DES MATIÈRES

Merci d'avoir choisi Toto®!.....20
Entretien et nettoyage 20
Avertissement.....20
Outils dont vous aurez besoin 21
Avant l'installation.....21
Procédure d'installation 22
Robinetterie brute.....25
Dépannage 26
Pièces de rechange 27
Garantie.....28

MERCI D'AVOIR CHOISI TOTO®!

La mission de TOTO® est de fournir au monde entier des styles de vie sains, hygiéniques et plus confortables. Comme principe de base, nous concevons chaque produit avec un bon mélange de forme et de fonction. Nous vous félicitons de votre choix.

ENTRETIEN ET NETTOYAGE

Votre nouveau robinet est conçu pour des années d'utilisation sans problèmes. Conservez son aspect de neuf en le nettoyant périodiquement avec du savon doux, un rinçage minutieux avec de l'eau chaude et séchez-le avec un chiffon propre et doux. N'utilisez pas de nettoyants abrasifs, de laines d'acier ou de produits chimiques corrosifs, car ceux-ci terniront la finition. Le manque à suivre ces instructions peut annuler votre garantie.

AVERTISSEMENT!

Pour un fonctionnement sécuritaire du robinet, veuillez observer ce qui suit :
Pression de service :
Pression minimale…...7 psi [0,05 MPa] (pression d'écoulement)
Pression maximale….108 psi [0,75 MPa] (pression sans écoulement)
N'inversez pas les orifices d'entrées d'eau chaude et d'eau froide
La température de l'alimentation en eau chaude ne doit pas excéder 85 °C [185 °F]
N'utilisez pas la vapeur d'eau pour l'alimentation en eau chaude
N'utilisez pas le produit à une température ambiante sous 0 °C (32 °F).
Ne démontez pas la valve en céramique

DISCONTINUED

OUTILS NÉCESSAIRES

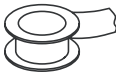

Ruban de téflon



Clé à molette

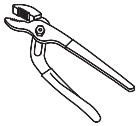

Pinces ajustables

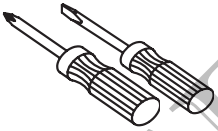

Tournevis

AVANT L'INSTALLATION

- Observez tous les codes locaux de plomberie
- Assurez-vous que l'alimentation en eau est coupée
- Lisez ces instructions attentivement afin d'assurer l'installation adéquate
- TOTO® se réserve le droit de modifier le design de son produit sans préavis
- Assurez-vous d'avoir toutes les pièces indiquées ci-dessous

Bec verseur	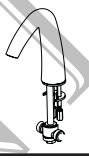	1 pièce
Levier d'eau chaude & froide		1 pièce chacun
Obturateur d'eau chaude & froide		1 pièce chacun
Clé de brise-jet aérateur		1 pièce
Boyau flexible		2 pièces
Assemblage de drain	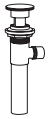	1 pièce
Tige pivotante & bloc de raccordement		1 pièce chacun
Tige de levage		1 pièce
Clé hexagonale		1 pièce

DISCONTINUED

PROCÉDURES D'INSTALLATION

1. Installation du bec verseur

- Percez les trous tel qu'indiqué sur l'illustration
- Démontez le bec verseur tel qu'indiqué
- Insérez le bec verseur dans le trou central
- Fixez le bec verseur avec la rondelle de retenue et les contre-écrous
- Remontez le connecteur de valve et serrez avec l'écrou hexagonal
- Insérez le bouton du levier derrière le bec verseur, vissez dans la tige de levage sous la plate-forme

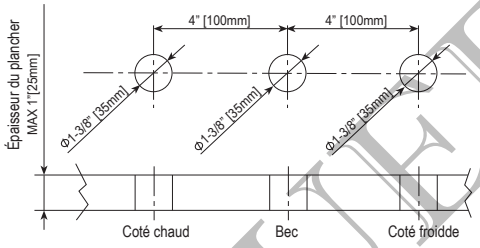

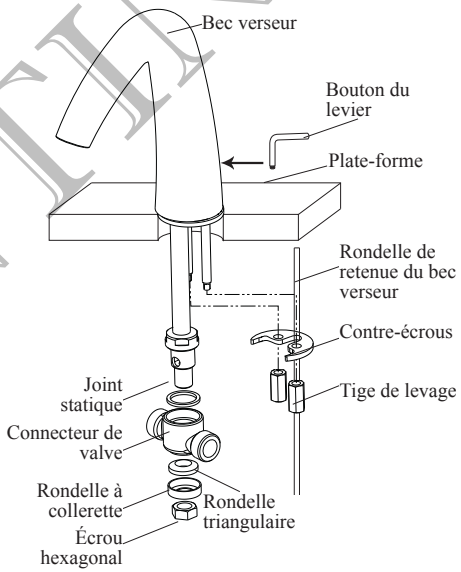

FRANÇAIS

DISCONTINUED

2. **Installation de la poignée**

- Installez la poignée pour l'eau chaude et la valve, du côté gauche et la poignée pour l'eau froide et la valve, du côté droit
- Démontez l'adaptateur de la plate-forme à partir de la valve
- Descendez le contre-écrou jusqu'en bas
- Insérez la valve dans l'ordre, tel qu'illustré à partir du dessous de la plate-forme jusqu'au trou latéral puis vissez dans l'adaptateur de la plate-forme jusqu'à ce qu'il touche le fond
- Fixez la valve avec le contre-écrou et les vis
- Insérez la poignée du levier, ajustez l'écusson afin que l'index de couleur fasse face à l'avant et fixez avec la vis de réglage
- Nettoyez soigneusement la conduite d'alimentation et branchez la valve à la conduite d'alimentation
- Brancher les boyaux flexibles au dévidoir et à la valve

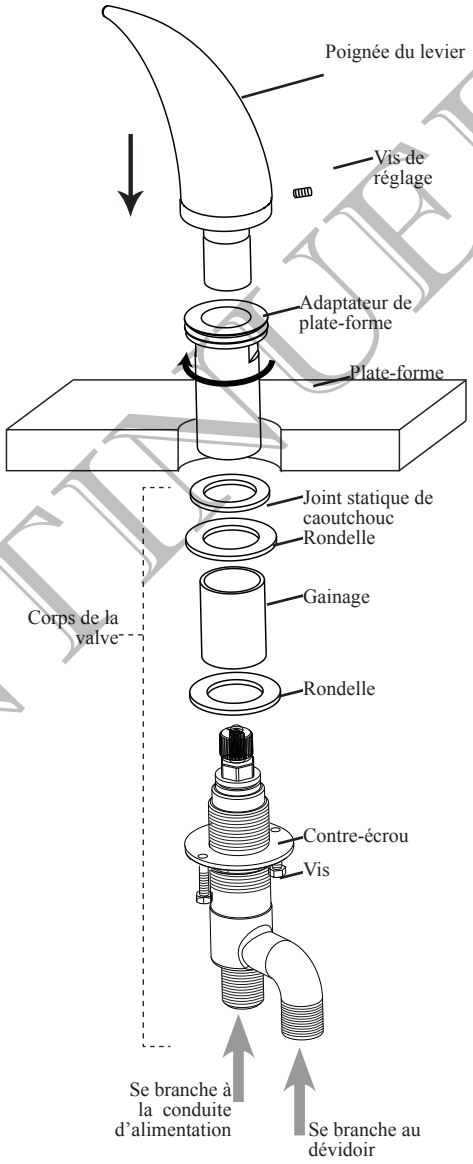

DISCONTINUED

3. Installation du drain

- Démontez d'abord la bride du drain à partir de l'unité de drainage
- Appliquez du ruban de téflon aux filets de la bride
- Insérez la bride et le joint statique dans le trou du drain
- Installez le joint statique et le corps du drain sur la bride
- Fixez l'assemblage du drain en serrant le contre-écrou
- Insérez le plongeur dans la bride
- Assemblez la tige pivotante comme indiqué au schéma
- Insérez la tige pivotante dans le trou du plongeur. Serrez le boulon. Selon le modèle de toilette installée, si la tige pivotante frappe le mur, ajustez à partir de la plus longue extrémité.
- Insérez la tige de levage et la tige pivotante dans le bloc de raccordement. Serrez les deux tiges à l'aide d'un tournevis.

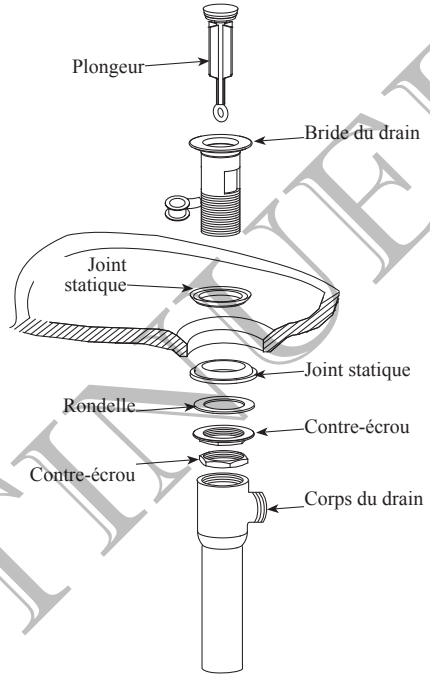

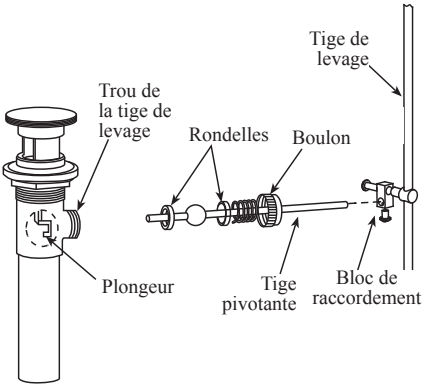

DISCONTINUED

ROBINETTERIE BRUTE

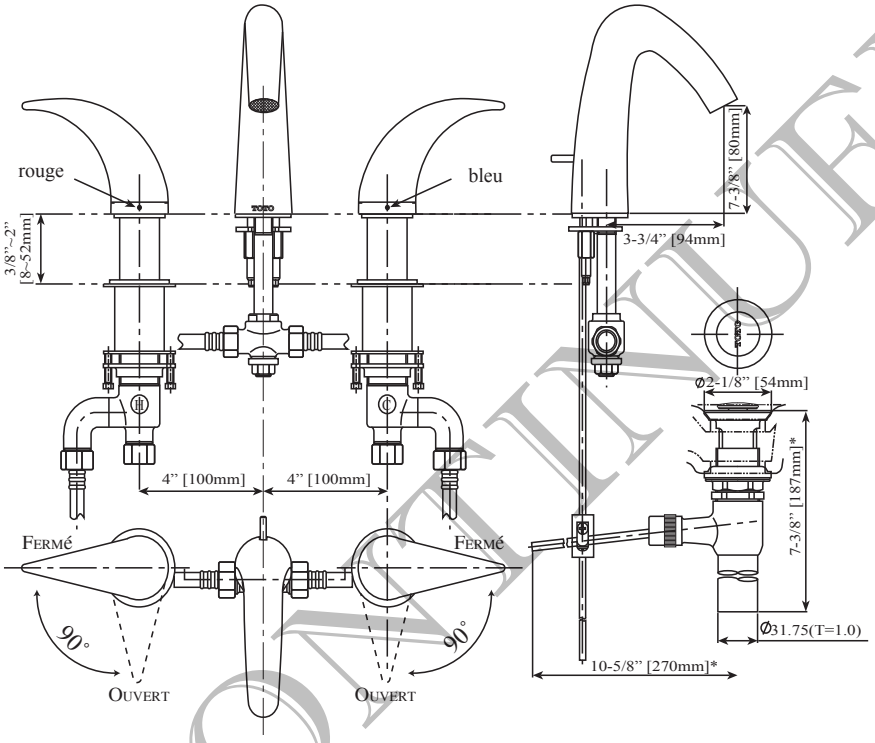

Remarque : * indique la dimension suggérée

DISCONTINUED

DÉPANNAGE

- Si vous avez bien suivi les instructions et que votre robinet ne fonctionne toujours pas correctement, effectuez les mesures correctives suivantes :

Problème	Zone à vérifier
Fuite	8, 9, 10, 11, 12, 13, 15, 16, 17
Bas débit	11, 12, 16
Poignée désserrée	1, 3, 4, 5, 6, 7, 9
Dévidoir désserré	14

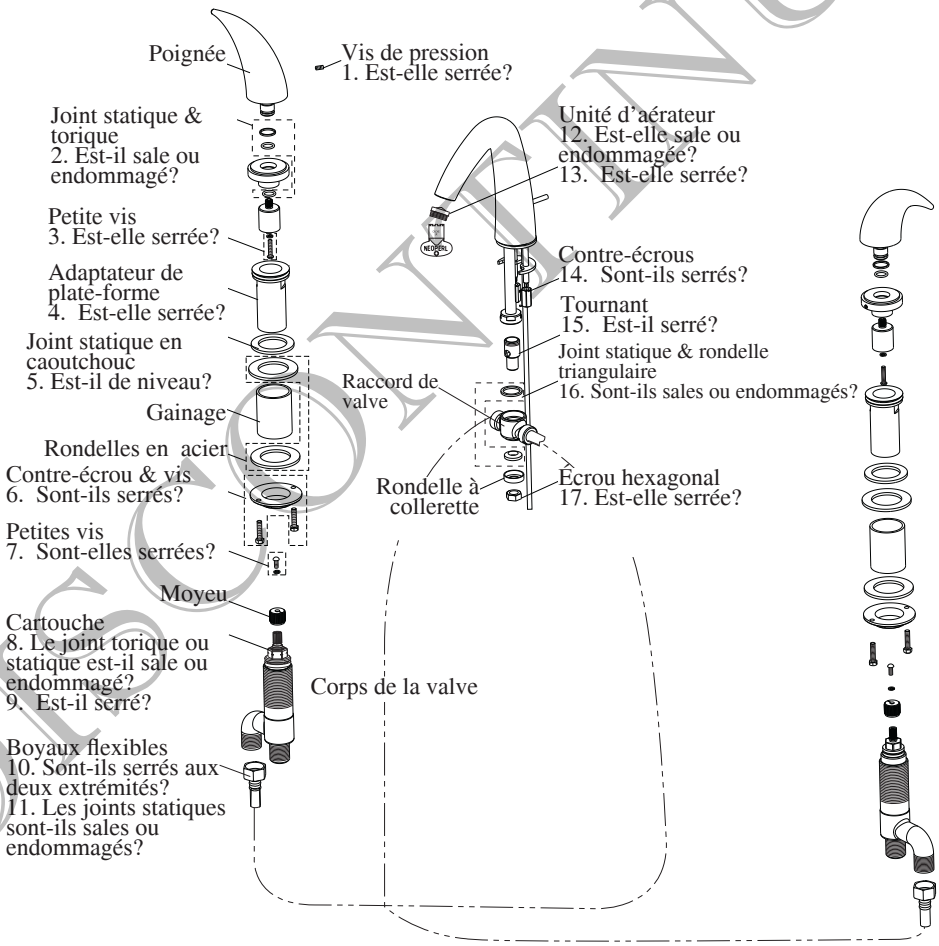

DISCONTINUED

PIÈCES DE RECHANGE

1. THP4186 * Levier (Eau chaude)*
2. THP4167 Vis de pression
3. THP4168 Valve (Eau chaude)
4. THP4169 Adaptateur de plate-forme
5. THP4019 Joint statique en mousse
6. THP4042 Joint statique en caoutchouc
7. THP4171 Rondelles (2)
8. THP4172 Gainage
9. THP4020 Contre-écrou & vis
10. THP4173 Mandrin & vis
11. THP4021 Cartouche (Eau chaude)
12. THP4026 Boyaux flexibles (2)
13. THP4181 * Unité d'aérateur*
14. THP4182 Clé d'aérateur
15. THP4007 Rondelle de retention du bec et Écrou de blocage
16. THP4023 Ensemble de joints
17. THP4170 Ensemble de raccords de valve
18. THP4207 * Debouchoir de canalisation d`evacuation
19. THP4011 * Debouchoir de canalisation d`evacuation
20. THP4012 Bloc de raccordement
21. THP4184 * Tige de levage*
22. THP4185 * Levier (Eau froide)*
23. THP4175 Valve (Eau froide)
24. THP4040 Cartouche (Eau froide)

*Veuillez indiquer la finition au moment de la commande

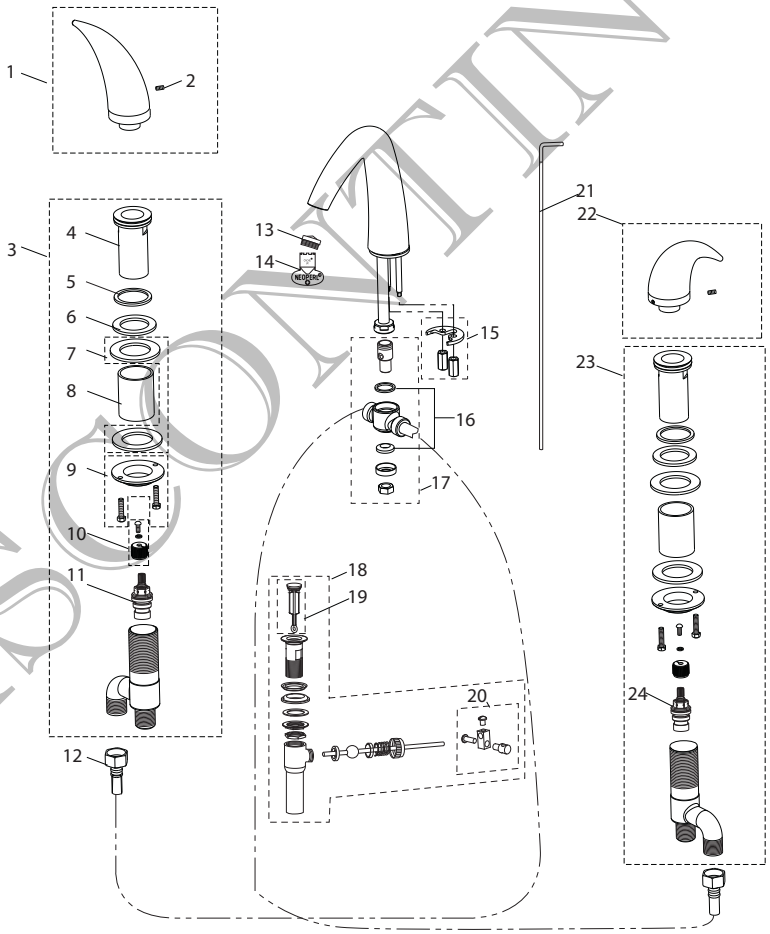

DISCONTINUED

GARANTIE LIMITÉE À VIE

La garantie est applicable à certains robinets et accessoires résidentiels seulement.

1. TOTO® garantit ses robinets et accessoires (« produit ») contre tout défaut de matériau et de fabrication pendant l'utilisation résidentielle normale, tant que l'acheteur utilisateur final possède sa maison. Cette garantie limitée à vie est offerte uniquement à l'acheteur utilisateur final et seulement tant que le produit est utilisé par celui-ci à son emplacement d'installation initiale, dans la résidence de l'acheteur. Cette garantie n'est applicable qu'aux produits achetés et installés en Amérique du nord.

2. Les obligations de TOTO® selon les termes de cette garantie sont limitées à la réparation ou au remplacement, au choix de TOTO®, des produits ou des pièces défectueuses en service résidentiel normal, pourvu qu'un tel produit ait été installé et utilisé conformément aux instructions du manuel d'utilisation. TOTO® se réserve le droit de faire les inspections jugées nécessaires pour déterminer la cause du défaut.

3. Cette garantie n'est pas applicable aux articles suivants :
a) Dommage ou perte causé par une calamité naturelle, telle qu'incendie, tremblement de terre, inondation, foudre, orage électrique, etc.
b) Dommage ou perte résultant d'un accident, d'une utilisation abusive, d'une mauvaise utilisation, de négligence ou de mauvais soins, nettoyage ou entretien du produit.
c) Dommage ou perte résultant de sédiments ou d'objets étrangers contenus dans un système d'eau.
d) Dommage ou perte résultant d'une mauvaise installation ou d'une installation du produit dans un environnement agressif ou dangereux, une mauvaise manipulation, réparation ou modification du produit.
e) Dommage ou perte résultant de l'utilisation de produits de nettoyage abrasifs.

4. Si le produit est utilisé commercialement. TOTO® garantit le produit contre les défauts de matière et de fabrication pendant une période d'un (1) an à compter de la date d'installation du produit, avec toutes les autres conditions de la garantie applicable, sauf la durée de la période de garantie.

5. CETTE GARANTIE DONNE DES DROITS SPÉCIFIQUES. IL EST POSSIBLE QUE L'ACHETEUR AIT D'AUTRES DROITS QUI VARIENT D'UNE PROVINCE À L'AUTRE.

6. Pour obtenir une réparation selon les termes de cette garantie, l'acheteur doit livrer à un centre de réparation de TOTO®, port payé, avec preuve d'achat (reçu de caisse original), avec une lettre expliquant le problème ou contacter un distributeur de TOTO® ou un entrepreneur de réparation du produit ou écrire directement à TOTO® U.S.A., INC., Southern Road, Morrow, Géorgie 30260, (888) 295-8134. Si, à cause de sa taille ou de la nature du défaut, il n'est pas possible de renvoyer le produit à TOTO®, la réception par TOTO® d'un avis écrit du défaut, avec preuve d'achat (reçu de caisse original) constitue livraison. Dans un tel cas, TOTO® peut choisir de réparer le produit chez l'acheteur ou de payer le transport du produit à un centre de réparation.

CETTE GARANTIE ÉCRITE EST LA SEULE GARANTIE FAITE PAR TOTO®. LA RÉPARATION, LE REMPLACEMENT OU TOUT AUTRE AJUSTEMENT APPROPRIÉ SELON LES TERMES DE CETTE GARANTIE EST LE SEUL RECOURS DE L'ACHETEUR INITIAL. TOTO® N'EST PAS RESPONSABLE DE LA PERTE DU PRODUIT OU DE TOUT AUTRE DOMMAGE INDIRECT, SPÉCIAL OU SECONDAIRE OU DES DÉPENSES ENCOURUES PAR L'ACHETEUR INITIAL NI DE LA MAIN-D'OEUVRE OU AUTRES FRAIS ASSOCIÉS À L'INSTALLATION OU LA MANIPULATION, OU LES FRAIS DE RÉPARATION PAR DES TIERS, NI POUR TOUS AUTRES FRAIS PAS SPÉCIFIQUEMENT MENTIONNÉS. EN AUCUN CAS, LA RESPONSABILITÉ DE TOTO® NE PEUT DÉPASSER LE PRIX D'ACHAT DU PRODUIT. SAUF QUAND INTERDITE PAR UNE LOI APPLICABLE, TOUTE GARANTIE SOUS-ENTENDUE, Y COMPRIS CELLE DE VENDA BI LITÉ OU D'APPLICATION POUR UN USAGE PARTICULIER, EST EXPRESSÉMENT LIMITÉE PAR LA DURÉE DE CETTE GARANTIE. PUISQUE CERTAINES PROVINCES NE PERMETTENT PAS LA LIMITATION DE LA LONGUEUR D'UNE GARANTIE SOUS-ENTENDUE, OU L'EXCLUSION OU LA LIMITATION DES DOMMAGES INDIRECTS OU SECONDAIRES, IL EST DONC POSSIBLE QUE CETTE LIMITATION ET EXCLUSION NE S'APPLIQUE PAS À
UN CAS SPÉCIFIQUE.

DISCONTINUED

DISCONTINUED

DISCONTINUED

DISCONTINUED

DISCONTINUED

TOTO®

TOTO® U.S.A., Inc. 1155 Southern Road, Morrow, Georgia 30260
Tel: 888-295-8134 Fax: 800-699-4889
www.totousa.com

0GU4079
Rev 4.19.2007