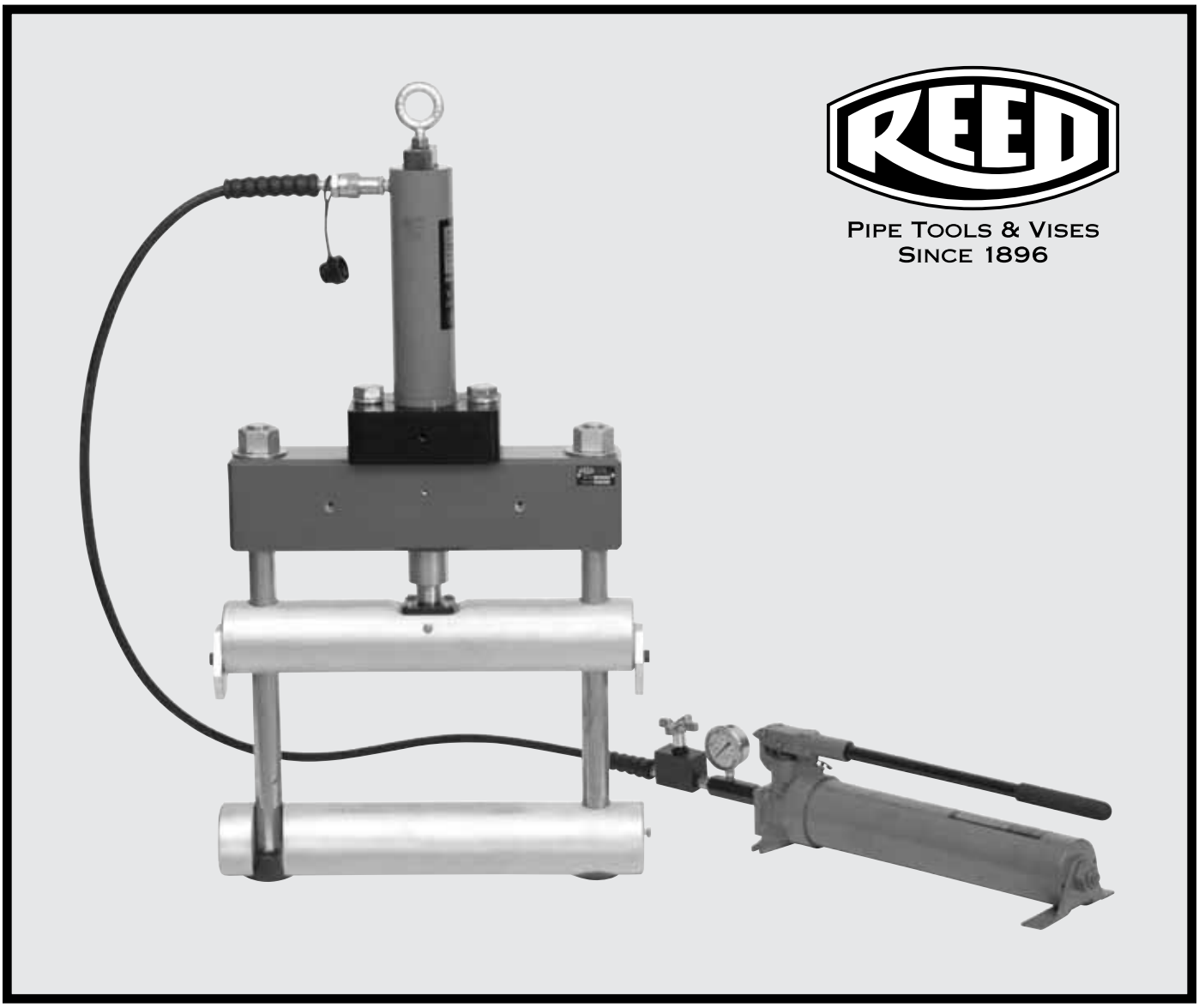

PES8H Operating Instructions

Instrucciones de operación de PES8H

PES8H Instructions d'utilisation

PES8H. Руководство по эксплуатации

PES8H 操作指南

REED MANUFACTURING COMPANY

1425 West 8th St. P.O. Box 1321, Erie, Pa 16512 USA Phone: 800-666-3691 or 814-452-3691 Fax: 800-456-1697 or 814-455-1697

www.reedmfgco.com

0615 - 54309

PES8H Operating Instructions

Polyethylene Squeeze-Off Tool, Hydraulic 3"- 8" nom. capacity

Cat. No. PES8H
Item Code: #04309

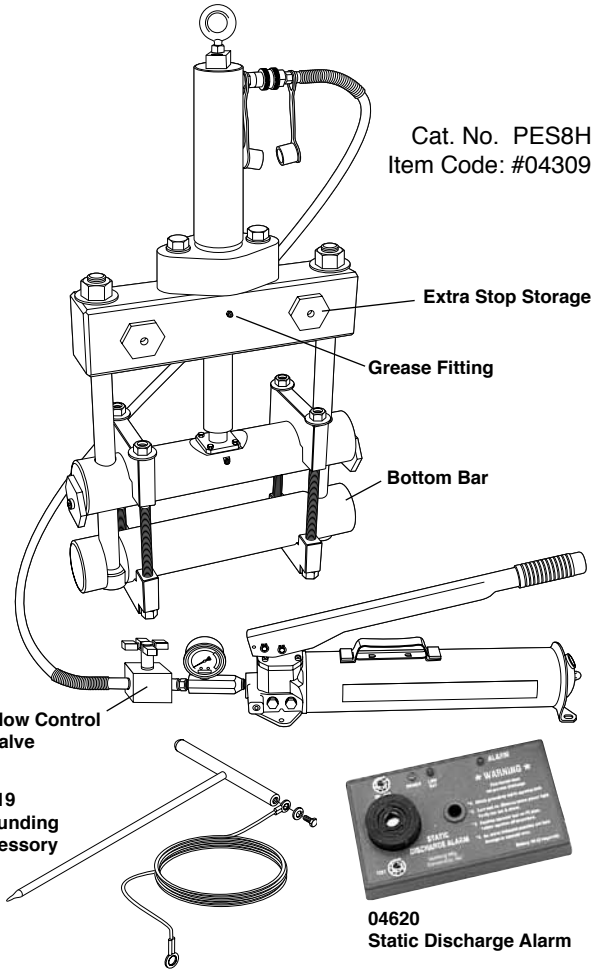

Safety Considerations

Pressure control situations requiring squeeze-off may involve working in the vicinity of escaping gas. Consider the possibility and potential hazard of static electricity and observe safety precautions. Safety precautions regarding static electricity generally include performing squeeze-off in a separate bellhole remote from the blowing gas; applying a wet rag/tape to the pipe surface; and spraying the area with a fine water mist to conduct the static charge to the ground; grounding the squeeze-off tool. Check the squeeze-off tool prior to use to assure it is the correct size; is properly functioning; and is properly adjusted for the squeeze-off to be done.

Prior To Use

1. Adjust 94317 Flow Control Valve for desired opening rate. (94317 Valve sold as an accessory.) Laboratory test found opening the valve slightly less than 1/8 turn yielded a 0.5"/minute retraction rate at 8000 psig. To adjust the flow control valve, squeeze a sample of the intended PE pipe then time the retraction rate. Open the valve to increase the retraction rate; close the valve to reduce it.

2. Gas service: connect Reed's 04619 Grounding Accessory and 04620 Static Discharge Alarm.
**Reed strongly recommends use of the PEGR Grounding Accessory (#04619) with PE Squeeze-Off Tools. Use a grounding accessory as a precaution against static build-up. Dissipate the charge and minimize the possibility of ignition.*

Squeezing PE pipe

1. Connect pump to cylinder. Verify pump reservoir valve is shut.
2. Insert ground probe into moist soil.
3. Lift and swing bottom bar.
4. Select and position stops based on pipe diameter and SDR.
5. Pump using handle to raise pressure. Pause momentarily to allow stress relaxation in the pipe. Continue pumping until near 10,000 psig or until stops contact bottom bar. Relief valve prevents exceeding 10,000 psig.
6. Use saddle clamps after reaching 9000+ psig. Tighten down on nuts pulling both saddle clamps down.

Releasing PE pipe

1. Loosen saddle clamps and remove.
2. Open pump reservoir valve slightly. Shut valve as necessary to maintain desired retraction rate. Users of the 94317 Flow Control Valve should open the pump reservoir valve fully (about two turns).
3. Once the retraction slows to well below the maximum rate, tip the tool forward (or backward) so the tool's weight aids retraction.
   a. By supporting the bottom bar approximately 2" above the floor of the pit, the tool weight will retract ram and allow swinging the bottom bar clear of the pipe. Avoid supporting the bottom bar under the Tie Rod Ends, as that prevents the bottom from clearing the Tie Rod Ends.
   b. Vent the pump reservoir if the ram does not stay back or does not return. The pump may have been over-filled.
4. Continue allowing the ram to retract until 2" or so of clearance exists between the pipe and the ram, or until bottom bar clears the Tie Rod Ends.
5. Tap bottom bar up and swing bar clear of pipe.
6. Remove ground probe and tool.

Maintenance

1. Keep all parts clean and free of dirt that may hinder operation and/or squeezing.
2. Maintain pump and cylinder with a medium grade (AW46) hydraulic fluid as needed.
3. Periodically apply grease to thrust area (grease fitting) to allow continuous smooth operation.

Reed Manufacturing Company
1425 West 8th Street
Erie, PA 16502 USA

Phone: 800-666-3691 or 814-452-3691
Fax: 800-456-1697 or 814-455-1697
www.reedmfgco.com

Instrucciones de operación de PES8H

Prensa de cierre a compresión de polietileno – 8” hidráulica

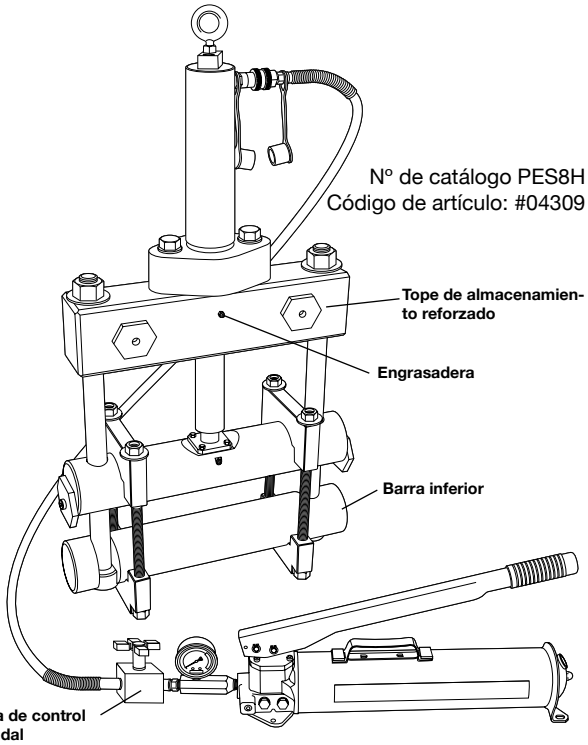

Nº de catálogo PES8H
Código de artículo: #04309

Consideraciones de seguridad

Las situaciones de control de presión que requieren el cierre a compresión posiblemente requieran efectuar trabajos cerca del gas de escape. Considere la posibilidad y el peligro potencial de la existencia de electricidad estática y tome las debidas medidas de seguridad. Las medidas de seguridad relativas a electricidad estática generalmente incluyen efectuar el cierre a compresión en una cavidad alejada del gas soplado; aplicar un trapo/cinta húmeda a la superficie de la tubería y pulverizar el área con una fina niebla de agua para disipar la carga estática al suelo; y la puesta a tierra de la prensa de cierre a compresión. Verifique la prensa de cierre a compresión antes del uso para asegurarse de su tamaño correcto, su funcionamiento y ajuste apropiados a fin de poder efectuar el cierre.

Antes del uso

1. Ajuste la válvula de control de caudal 94317 para el grado de abertura deseado. (La válvula 94317 se vende como accesorio.) Las pruebas de laboratorio comprobaron que si se abre la válvula un poco menos de 1/8 de giro se obtiene una tasa de retracción de 0,5”/minuto a 8000 psig. Para ajustar la válvula de control de caudal comprima una muestra del tubo de polietileno correspondiente y luego calcule el tiempo de la tasa de retracción. Abra la válvula para aumentar la tasa de retracción; cierre la válvula para reducirla.
2. Servicio de gas: Conecte el accesorio de puesta a tierra de Reed 04619 y la alarma de descarga estática 04620.

**Reed recomienda firmemente el uso del accesorio de puesta a tierra PEGR (#04619) con las prensas de cierre a compresión de polietileno. Use un accesorio de puesta a tierra como precaución contra la acumulación de energía estática.*
Disipe la carga y minimice la posibilidad de ignición.

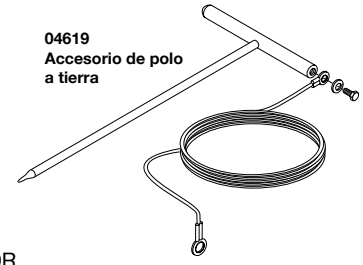

04619
Accesorio de polo a tierra



04620
Alarme de décharge statique

Compresión de tubo de polietileno

1. Conecte la bomba al cilindro. Verifique que la válvula del depósito de la bomba esté cerrada.
2. Inserte la sonda de tierra en la tierra húmeda.
3. Levante y balancee la barra inferior.
4. Seleccione y coloque los topes teniendo en cuenta el diámetro del tubo y SDR.
5. Bombee usando la empuñadura para aumentar la presión. Haga pausas momentáneas para permitir relajar la tensión en el tubo. Siga bombeando hasta estar cerca de 10.000 psig o hasta que los topes hagan contacto con la barra inferior. La válvula de seguridad evita que se superen 10.000 psig.
6. Utilice sujeciones del carro portaherramientas después de superar 9000 psig. Apriete las tuercas jalando las dos sujeciones del carro portaherramientas hacia abajo.

Liberación del tubo de polietileno

1. Afloje las sujeciones del carro portaherramientas y retire.
2. Abra la válvula del depósito de la bomba ligeramente. Cierre la válvula cuanto sea necesario para mantener la tasa de retracción deseada. Los usuarios de la válvula de control de caudal 94317 deben abrir totalmente la válvula del depósito de la bomba (aproximadamente dos giros).
3. Cuando la retracción se reduce hasta quedar por debajo de la tasa máxima, incline la prensa hacia adelante (o hacia atrás) de manera que el peso de la misma colabore con la retracción.
   a. Sosteniendo la barra inferior aproximadamente 2" por encima del piso del pozo, el peso de la prensa retraerá el vástago y permitirá balancear la barra inferior para separarla del tubo. Evite sostener la barra inferior por debajo de los extremos de las varillas de unión, ya que esto impediría separar la barra inferior de los extremos de las varillas de unión.
   b. Purgue el depósito de la bomba si el vástago no se mantiene atrás o no vuelve. Es posible que la bomba se haya llenado en exceso.
4. Deje que el vástago se siga retrayendo hasta que haya aproximadamente 2” de separación entre el tubo y el vástago, o hasta que la barra inferior se separe de los extremos de las varillas de unión.
5. Aterraje la barra inferior y balancee la barra para separarla del tubo.
6. Retire la sonda de tierra y la prensa.

Mantenimiento

1. Mantenga todas las partes limpias y sin residuos que puedan afectar la operación y/o la prensada.
2. Mantenga la bomba y el cilindro con liquido hidráulico (AW46) de grado medio, como se necesite.
3. Aplique grasa, periódicamente, donde se encuentran las engrasaderas para asegurar una operación constante y suave.

Reed Manufacturing Company
1425 West 8th Street
Erie, PA 16502 USA

Teléfono: 800-666-3691 o 814-452-3691
Fax: 800-456-1697 ó 814-455-1697
www.reedmfgco.com

QUALITY & Service that Last a Lifetime

PES8H Instructions d'utilisation

Outil de serrage pour tuyaux en polyéthylène – Hydraulique 20 cm

Cat. N° PES8H
Code article : #04309

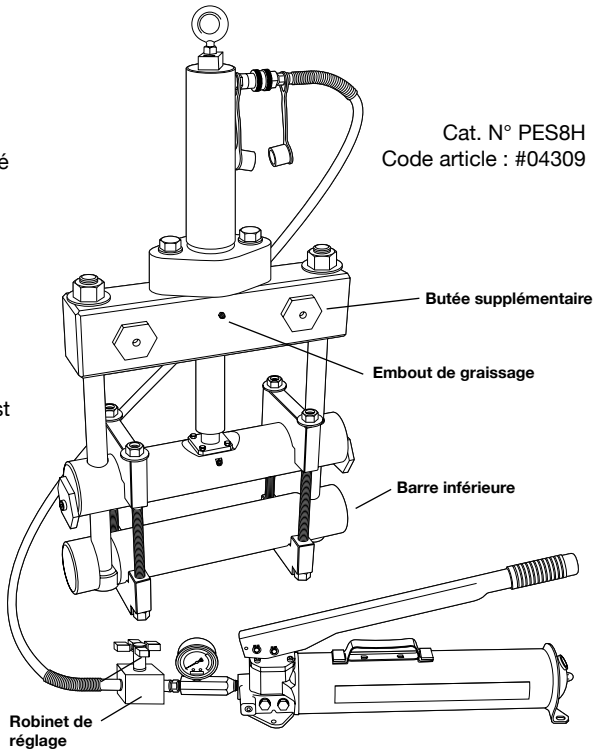

Consignes de sécurité

Dans le domaine du contrôle de la pression, tout serrage nécessaire peut impliquer de travailler à proximité d'un échappement de gaz. Évaluez les risques et les dangers relatifs à l'électricité statique et respectez les précautions de sécurité. Les précautions de sécurité en matière d'électricité statique regroupent en général un serrage dans une cloche, loin du gaz soufflé, l'application d'un chiffon/ruban humide sur la surface du tuyau, et la vaporisation d'un fin brouillard d'eau dans la zone afin de dissiper la charge statique vers le sol, ainsi que la mise à la terre de l'outil de serrage. Vérifiez l'outil de serrage avant l'utilisation pour vous assurer qu'il est de taille correcte, qu'il fonctionne parfaitement et qu'il est correctement réglé pour le serrage à réaliser.

Avant l'utilisation

1. Ajustez le robinet de réglage 94317 pour obtenir le débit souhaité. (Le robinet 94317 est vendu séparément comme accessoire.) Selon les essais de laboratoire, une ouverture du robinet légèrement inférieure à 1/8 tour entraîne un taux de rétraction de 0,5" (12,7 mm)/minute à 8000 psig (551,50 bars). Pour ajuster le robinet de réglage, serrez un échantillon de tuyau PE. Puis, minutez le taux de rétraction. Ouvrez le robinet pour augmenter le taux de rétraction et fermez-le pour réduire ce taux.

2. Installation du gaz : branchez l'accessoire de mise à la terre 04619 et l'alarme de décharge statique 04620 de Reed.

*Reed vous recommande fortement d'utiliser l'accessoire de mise à la terre PEGR (#04619) avec les outils de serrage PE. Utilisez un accessoire de mise à la terre comme précaution contre l'accumulation d'électricité statique.
Dissipez la charge et minimisez les risques d'inflammation.

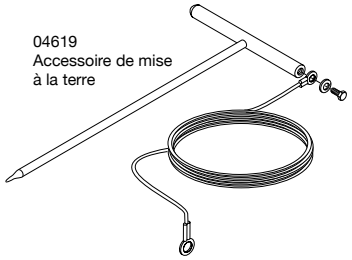

04619
Accessoire de mise à la terre



04620
Alarme de décharge statique

Serrage du tuyau PE

1. Branchez la pompe au cylindre. Vérifiez que la vanne du réservoir de la pompe est fermée.
2. Insérez une sonde de mise à la terre dans un sol humide.
3. Levez et basculez la barre inférieure.
4. Sélectionnez et placez les butées en fonction du diamètre du tuyau et du SdR.
5. Pompez en utilisant la poignée pour augmenter la pression. Arrêtez momentanément pour permettre un relâchement des contraintes dans le tuyau. Continuez à pomper jusqu'à prés de 10 000 psig (689 bars) ou jusqu'à ce les butées entrent en contact avec la barre inférieure. La soupape de décharge évite de dépasser 689 bars.
6. Utilisez les demi-colliers de serrage après avoir dépassé 9 000 psig (620 bars). Serrez les écrous en faisant descendre les deux demi-colliers de serrage.

Desserrage du tuyau PE

1. Desserrez les demi-colliers de serrage et enlevez-les.
2. Ouvrez légèrement la vanne du réservoir de la pompe. Fermez la vanne comme nécessaire pour maintenir le taux de rétraction souhaité. Les utilisateurs du robinet de réglage 94317 doivent ouvrir totalement la vanne du réservoir de la pompe (environ deux tours).
3. Dès que la rétraction descend bien en dessous du taux maximum, basculez l'outil vers l'avant (ou l'arrière) afin que le poids de l'outil facilite la rétraction.
   a. En tenant la barre inférieure à environ 2" (51 mm) au-dessus du sol de la fosse, le poids de l'outil rétractera le vérin et permettra à la barre inférieure de basculer loin du tuyau. Éviter de soutenir la barre inférieure sous les extrémités des tirants car cela empêche la barre de s'éloigner des extrémités des tirants.
   b. Aérez le réservoir de la pompe si le vérin ne reste pas en arrière ou ne revient pas. La pompe est peut-être trop remplie.
4. Laissez le vérin se rétracter jusqu'à ce qu'un espacement d'environ 2" (51 mm) apparaisse entre le tuyau et le vérin ou jusqu'à ce que la barre inférieure s'éloigne des extrémités des tirants.
5. Frappez la barre inférieure vers le haut et basculez-la loin du tuyau.
6. Retirez la sonde de mise à la terre et l'outil.

Entretien

1. Assurez-vous que la pièce soit libre de saletés pour ne pas nuire à l'utilisation ou au pressage.
2. Entretenir, selon le besoin, la pompe et le cylindre avec un fluide hydraulique de grade moyen (AW46)
3. Appliquez la graisse aux zones de poussées (embout de graissage) pour obtenir un bon fonctionnement continu.

Reed Manufacturing Company
1425 West 8th Street
Erie, PA 16502 USA

Téléphone : 800-666-3691 ou 814-452-3691
Fax : 800-456-1697 ou 814-455-1697
www.reedmfgco.com

QUALITY & Service that Last a Lifetime

PES8H. Руководство по эксплуатации

Устройство для перекрытия полиэтиленовых трубопроводов обжатием (8", гидравлическое)

PIPE TOOLS & VISES
SINCE 1896

Информация по технике безопасности

В случаях, когда требуется перекрытие трубопровода с целью управления давлением, иногда имеется необходимость производить работы вблизи выделяющегося газа. Поэтому необходимо учитывать возможность наличия и потенциальную опасность статического электричества и соблюдать соответствующие меры предосторожности. Основные меры предосторожности в отношении статического электричества включают в себя следующее: выполнение перекрытия в отдельном углублении в траншее трубопровода, расположенном вдали от выходящего газа; закрытие поверхности трубы влажным куском материи или лентой; разбрызгивание в участке производства работ тонкораспыленной воды с целью отвода статического заряда в землю; заземление устройства. Перед применением устройства необходимо удостовериться в его соответствии размерам трубопровода, правильности функционирования и правильности регулировки в соответствии с выполняемым типом перекрытия.

Подготовка устройства к применению

1. Отрегулировать положение крана регулирования расхода 94317, установив требуемую степень открытия. (Кран 94317 приобретается как дополнительное оборудование.) Согласно результатам лабораторных испытаний, при открытии крана чуть меньше чем на 1/8 оборота скорость ретракции составляет 0,5"/минуту при величине давления 8000 фунтов на квадратный дюйм. Для того чтобы отрегулировать положение крана регулирования расхода, необходимо выполнить перекрытие образца перекрываемой ПЭ трубы, а затем рассчитать скорость ретракции. Чтобы увеличить скорость ретракции, кран следует открыть; чтобы уменьшить – закрыть.
2. Трубопроводы газоснабжения. При производстве работ на трубопроводах газоснабжения необходимо подсоединить приспособление для заземления 04619 и сигнализатор статического разряда 04620 производства Reed.

**Reed настоятельно рекомендует использовать с данным устройством именно приспособление для заземления PEGR Grounding Accessory (№ 04619). Приспособление для заземления используется как средство предотвращения накопления статического заряда.*

Рассеивание заряда уменьшает вероятность воспламенения.

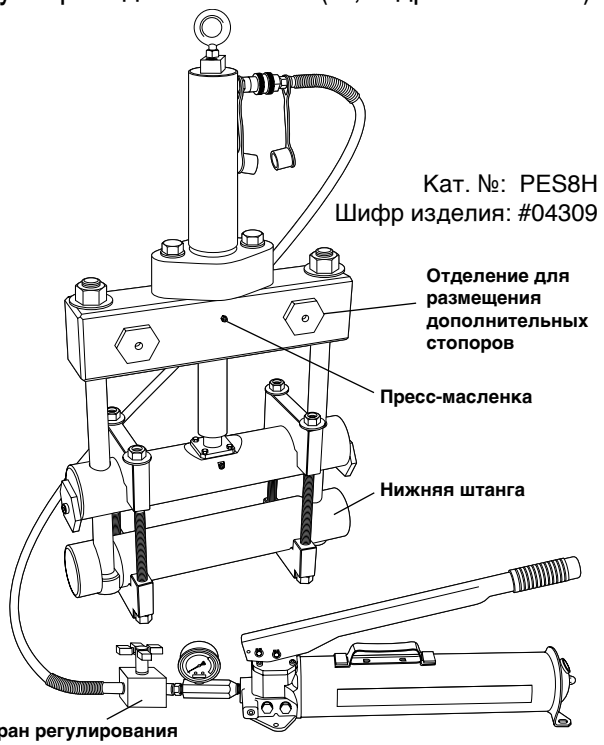

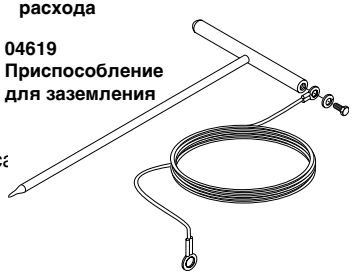



04620
Сигнализатор статического разряда

Перекрытие ПЭ трубы

1. Подсоединить насос к цилиндру. Удостовериться в том, что кран бака насоса
2. Погрузить щуп заземления во влажный грунт.
3. Поднять и повернуть нижнюю штангу.
4. Выбрать и позиционировать стопоры с учетом диаметра трубы и СОД.
5. Начать нагнетать давление ручкой насоса. Во время этого делать кратковременные остановки, чтобы в трубе происходила релаксация напряжений. Продолжать нагнетать давление приблизительно до величины 10000 фунтов на квадратный дюйм или до тех пор, пока стопоры не коснутся нижней штанги. Во избежание превышения давлением величины 10000 фунтов на квадратный дюйм в устройстве имеется предохранительный клапан.
6. После того как давление достигнет величины 9000 фунтов на квадратный дюйм и более, задействуйте зажимы каретки. Для этого затягивайте гайки, сдвигая оба зажима каретки вниз.

Освобождение ПЭ трубы

1. Ослабить зажимы каретки и снять их.
2. Слегка приоткрыть кран бака насоса. Закрыть кран, установив его в такое положение, при котором поддерживается требуемая скорость ретракции. Если в вашем устройстве установлен кран регулирования расхода 94317, то кран бака насоса следует открыть полностью (около двух оборотов).
3. После того как скорость ретракции существенно снизится по сравнению с максимальной, наклоните устройство вперед (или назад) так, чтобы его собственный вес способствовал процессу ретракции.
   a. При удерживании нижней штанги на расстоянии примерно 2" над дном углубления будет происходить ретракция поршня под весом устройства, что позволит свободно проворачивать нижнюю штангу, не зажатую трубой. Не следует удерживать нижнюю штангу над наконечниками тяги, так как это не даст возможности штанге освободиться от наконечников.
   b. Если поршень не стал на место или не возвратился, необходимо выпустить воздух из бака насоса. Возможно, что насос переполнен.
4. Продолжать ретракцию поршня до тех пор, пока между трубой и поршнем не образуется зазор величиной примерно 2" или пока нижняя штанга не отпустит наконечники тяги.
5. Поднять нижнюю штангу вверх и провернуть ее после освобождения от трубы.
6. Снять щуп заземления и само приспособление.

Рекомендации по использованию

1. храните все инструменты в чистоте, загрязнения затрудняют выполнение работы.
2. используйте гидравлическое масло марки AW46 для насоса и цилиндра.
3. периодически смазывайте узел, заполняя его смазкой пресс-шприцом через пресс-масленку, это обеспечит бесперебойную работу системы.

Reed Manufacturing Company
1425 West 8th Street
Erie, PA 16502 USA

QUALITY &Service that Last a Lifetime

Телефон: 800-666-3691 и 814-452-3691
Факс: 800-456-1697 и 814-455-1697
www.reedmfgco.com

0615 - 54309

PES8H 操作说明

聚乙烯管挤压工具，液压
适于3 英寸 - 8 英寸管径

产品编号：PES8H
物品代码：#04309

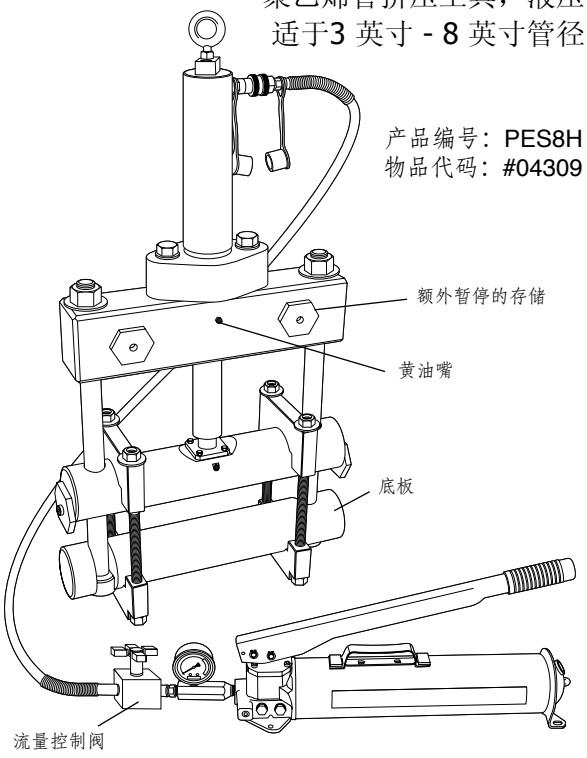

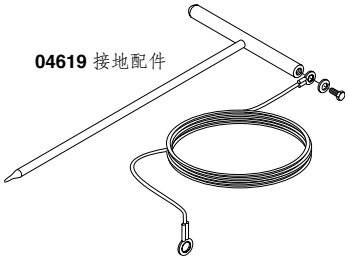



04620 静电放电警报

安全注意事项

这个工具适合危险作业区。 应考虑静电可能性及其潜在危险，并遵守安全防范措施。 关于静电的安全防范措施一般包括在远离漏气的地方重新挖一个坑，并进行挤压；将湿抹布/条带包在管道表面；以及用细水雾喷洒该区域以将静电导向地面；使挤压工具接地。 在使用之前检查挤压工具，确保其尺寸正确、能够正常运作；并适当调整使其适应有待完成的挤压作业。

使用之前

1. 针对所需开孔率调整 94317 流量控制阀。 （94317 阀作为配件出售。） 经实验室测试发现，以低于 1/8 转的速度稍稍打开阀门可在 8000 磅/平方英寸的压力上产生 0.5 英寸/分钟的回缩率。 为调整流量控制阀，可抽样挤压目标聚乙烯 (PE) 管道，然后测定回缩率的时间。 打开阀门以提高回缩率；关闭阀门以将其降低。

2. 供气： 连接力得的 04619 接地配件和 04620 静电放电警报。

*力得强烈推荐使用配备 *PE* 挤压工具的 *PEGR* 接地配件 *(#04619)*。 使用接地配件作为防止静电积聚的防范措施。 消散电荷，并在最大程度上降低点燃发生的可能性。

挤压聚乙烯 (PE) 管道

1. 将泵连接至缸体。 验证泵的储层阀为关闭状态。
2. 将接地探头插入湿地。
3. 提升并使底杆摆动。
4. 根据管道直径以及外径和壁厚的比值 (SDR) 选择并确定挡块的位置。
5. 使用手柄抽泵以提升压力。 暂停以使管道中的应力松弛。 继续抽泵，
   直到接近 10,000 磅/平方英寸的压力或直到挡块接触到底杆。
   减压阀不能超过 10,000 磅/平方英寸的压力。
6. 达到 9000+ 磅/平方英寸的压力后使用鞍座夹。 下拉鞍座夹以拧紧螺母。

释放聚乙烯 (PE) 管道

1. 松释鞍座夹并将其移除。
2. 稍稍打开泵的储层阀。 必要时关闭阀门，以保持所需的回缩率。 94317 流量控制阀的用户应将泵的储层阀完全打开（约 2 圈）。
3. 降低回缩至远低于最高速率时，将工具向前（或向后）倾斜，以便工具的重量帮助回缩。
   a. 支撑底杆使其约比阀井基底高 2 英寸，这样，工具的重量将会使活塞收缩，底杆便会来回摆动以通过管道。 避免在支撑底杆时使其低于栓杆端，因为那样会阻碍底端通过栓杆端。
   b. 如果活塞不后退或不返回，则释放泵的储层。 因为抽泵可能过满。
4. 继续收缩活塞至 2 英寸为止，或者使管道和活塞之间的间隙达到 2 英寸，或者直到底杆通过拴杆端。
5. 轻点以提升底杆，使其摆动以通过管道。
6. 移除接地探头和工具。

*另有公制挡块可供选择。 访问 www.reedmfgco.com/en/metric-stops 以了解公制挡块的详细信息。

维护

1. 保持所有部件清洁、无尘，以免阻碍操作和/或挤压。
2. 根据需要使用中级 (AW46) 液压油维护泵和缸体。
3. 定期在推力部分涂抹润脂（润滑油注嘴），使操作过程平滑、连续。

Reed Manufacturing Company
1425 West 8th Street
Erie, PA 16502 USA

QUALITY & Service that Last a Lifetime

电话： ***814-452-3691***
reedsales@reedmfgco.com
www.reedmfgco.com



Reed Lifetime Warranty

Reed Hand Tools are for the professional trade and are warranted against all failure due to defects in workmanship and materials for the normal life of the tool.

FAILURES DUE TO MISUSE, ABUSE, OR NORMAL WEAR AND TEAR ARE NOT COVERED BY THIS WARRANTY.

Power units for Universal Pipe Cutters, Saw It®, Rapid Cut & Bevel™ machines, electric test pumps, and threading power drives are warranted for a period of one year from date of purchase. Hydraulic pumps for PE Squeeze-Off tools have a one year warranty from date of purchase.

NO PARTY IS AUTHORIZED TO EXTEND ANY OTHER WARRANTY. NO WARRANTY FOR MERCHANTABILITY OR FITNESS FOR A PARTICULAR PURPOSE SHALL APPLY.

No warranty claims will be allowed unless the product in question is received freight prepaid at the Reed factory. All warranty claims are limited to repair or replacement, at the option of the company, at no charge to the customer. REED IS NOT LIABLE FOR ANY DAMAGE OF ANY SORT, INCLUDING INCIDENTAL AND CONSEQUENTIAL DAMAGES. Some states do not allow the exclusion or limitation of incidental or consequential damages, so the above exclusion may not apply.

This warranty gives you specific legal rights, and you may also have other rights which vary from state to state.

Garantía de por vida de Reed

Las herramientas manuales de Reed son de uso profesional y están garantizadas contra cualquier falla debido a defectos en la mano de obra y materiales durante la vida útil normal de dichas herramientas.

LAS FALLAS DEBIDO AL USO INCORRECTO, ABUSO, O USO Y DESGASTE NORMALES NO ESTÁN CUBIERTAS POR ESTA GARANTÍA.

Las unidades de alimentación para los cortatubos universales, Saw It®, las maquinas de corte y biselado (Rapid Cut & Bevel™), las bombas eléctricas de prueba y los motopropulsores están garantizadas durante un período de un año a partir de la fecha de compra. Bombas hidráulicas para las prensas de cierre a compresión para tubos de polietileno tienen una garantía de un año desde la fecha de compra.

NADIE ESTÁ AUTORIZADO PARA OTORGAR NINGUNA OTRA GARANTÍA. NO SE APLICARÁ NINGUNA GARANTÍA DE COMERCIABILIDAD O IDONEIDAD PARA UN FIN PARTICULAR.

No se permitirá ningún reclamo de garantía excepto que el producto en cuestión se reciba con fletes prepagados en la fábrica de Reed. Todos los reclamos de garantía están limitados a reparación o sustitución, a elección de la compañía, y sin cargo para el cliente. Reed no es responsable de daños de ningún tipo, incluidos los circunstanciales e indirectos. En algunos estados no se permite la exclusión o la limitación de los daños circunstanciales o indirectos, por lo que la exclusión anterior puede no aplicarse.

Esta garantía le otorga derechos legales específicos y usted puede contar también con otros derechos que varían de un estado a otro.

Garantie à vie de Reed

Les outils manuels Reed sont destinés au commerce professionnel et sont garantis contre toute défaillance due à des défauts de fabrication et de matériaux pendant la durée de vie normale de l'outil.

LES DÉFAILLANCES DUES À USAGE ABUSIF OU À UNE USURE NORMALE NE SONT PAS COUVERTES PAR LA PRÉSENTE GARANTIE.

Les unités électriques des appareils pour coupe tuyau universel, Saw ItMD, Rapid Cut & BevelMC et les pompes électriques, et le filetage à commande mécanique sont garantis pour une période d'un an à compter de la date d'achat. Pompes hydrauliques pour PE Outils à compression ont une garantie d'un an à compter de la date d'achat.

AUCUNE PARTIE N'EST AUTORISÉE À PROLONGER TOUTE AUTRE GARANTIE. AUCUNE GARANTIE DE QUALITÉ MARCHANDE OU D'ADÉQUATION À UN USAGE PARTICULIER N'EST APPLICABLE.

Aucune réclamation au titre de la garantie ne sera autorisée à moins que le produit en question ne soit reçu en port payé à l'usine Reed. Toutes les réclamations dans le cadre de la garantie sont limitées à la réparation ou au remplacement, et ce, au choix de la société, sans frais pour le client. Reed n'est pas responsable des dommages d'aucune sorte, y compris des dommages accessoires et indirects. Certains États/provinces ne permettent pas l'exclusion ou la limitation des dommages fortuits ou consécutifs, auquel cas l'exclusion ci-dessus peut ne pas s'appliquer.

La présente garantie vous donne des droits spécifiques. Il se pourrait que vous ayez d'autres droits qui varient d'un état à l'autre.

Пожизненная гарантия компании Reed

Ручной инструмент компании Reed предназначен для профессионалов и покрывается гарантией на случай выхода из строя из-за дефектов изготовления и материалов в течение стандартного срока службы инструментов.

ДАННАЯ ГАРАНТИЯ НЕ РАСПРОСТРАНЯЕТСЯ НА НЕПОЛАДКИ ИНСТРУМЕНТОВ В РЕЗУЛЬТАТЕ ИХ ИСПОЛЬЗОВАНИЯ НЕ ПО НАЗНАЧЕНИЮ, НЕПРАВИЛЬНОГО ОБРАЩЕНИЯ ИЛИ ЕСТЕСТВЕННОГО ИЗНОСА И СТАРЕНИЯ.

Электроприводы для универсальных труборезов, пневматическая пила Saw It®, оборудование Rapid Cut & Bevel™, электрические диагностические насосы и электроприводы резьбонарезного инструмента имеют гарантию один год с момента приобретения. Гидравлические насосы для PE Squeeze-Off инструменты имеют один год гарантии с момента покупки.

ПРОДЛЕНИЕ ГАРАНТИИ ТРЕТЬИМИ СТОРОНАМИ ЗАПРЕЩЕНО. ГАРАНТИИ, СВЯЗАННЫЕ С ТОВАРНЫМ СОСТОЯНИЕМ ИЛИ ПРИГОДНОСТЬЮ ДЛЯ КОНКРЕТНОГО ПРИМЕНЕНИЯ, НЕ ДЕЙСТВУЮТ.

Претензии по гарантии не принимаются, если товар получен иначе, нежели по предоплате заводу компании Reed. Все претензии по гарантийному обслуживанию ограничиваются ремонтом или заменой (по выбору компании) бесплатно для заказчика. Компания Reed не несет ответственности за любой ущерб, включая побочные или косвенные убытки. В некоторых странах не допускается исключение или ограничение побочного или косвенного ущерба, поэтому вышеприведенное исключение может не действовать.

Данная гарантия обеспечивает особые юридические права. Заказчики могут также иметь другие юридические права, предусмотренные в их конкретной стране.

Reed 终身保修条款

Reed 手工工具适合专业使用，在工具的正常使用寿命内，任何因工艺和材料上的缺陷导致无法使用的情况均属保修范围。

因误用、滥用或普通磨损所造成无法使用的情况不属本报修条款范围。

万用管切割器的电动装置、Saw It®、电动测试泵以及电动刻纹机自购买之日起均可保修一年。

任何人均不得擅自添加其他任何保修内容。产品的适销性或是否符合某一特定用途不属保修范围。

任何保修要求在 Reed 工厂收到已预付运费的问题产品前均不会被接受。保修服务仅限由公司决定向客户免费提供修理或更换。Reed 对任何损坏，包括意外或间接原因造成的损坏，概不承担任何责任。部分州／省不允许排除或限制意外或间接原因造成的损坏，因此上述排除条款可能不适用。

本保修条款赋予您具体的法律权利，而且您可能还拥有其他权利（视各州／省而定各有不同）。



REED

Pipe Tools & Vises
Since 1896

REED MANUFACTURING COMPANY
1425 West Eighth St. Erie, PA 16502 USA
Phone | Teléfono: 814-452-3691 Fax: 814-455-1697
Toll-Free | Línea gratuita: 800-666-3691 (US/Canada)
www.reedmfgco.com

0615 - 54309