GC044242

Gerber Classics™

Two Handle Laundry Faucets

Robinet de buanderie à deux manettes

Grifo para lavandería con dos manijas



	Part Name	*Nom de la pièce*	*Nombre de Parte*	Part # *# de pièce* *# de Parte*
1.1☉	Metal Handle Assembly	*Assemblage de manette en métal*	*Ensamblaje de manija metálicas*	G0097277
1.2	Screw-Cold	*Vis-froid*	*Tornillo-fríoe*	A008164C
1.3	Screw-Hot	*Vis-chaud*	*Tornillo-calient*	A008164H
2.1	Ceramic Disc Cartridge-Cold	*Cartouche à disque en céramique-froid*	*Cartucho de disco cerámico -frío*	G0086986
2.2	Ceramic Disc Cartridge-Hot	*Cartouche à disque en céramique-chaud*	*Cartucho de disco cerámico -caliente*	G0086987
3	Mounting Hardware Assembly	*Assemblage du matériel de fixation*	*Ensamblaje de ferreterria de montaje*	A66D593
4	Coupling Nuts	*É crou de raccord*	*Tuerca de unión*	G0097819
5	Aerator	*Aérateur*	*Aireador*	A613055N-55
6	Wrench	*Clé*	*Llave*	A031104NI
7☉	Hose Adapter	*Adaptateur de boyau*	*Adaptador de manguera*	G0098300

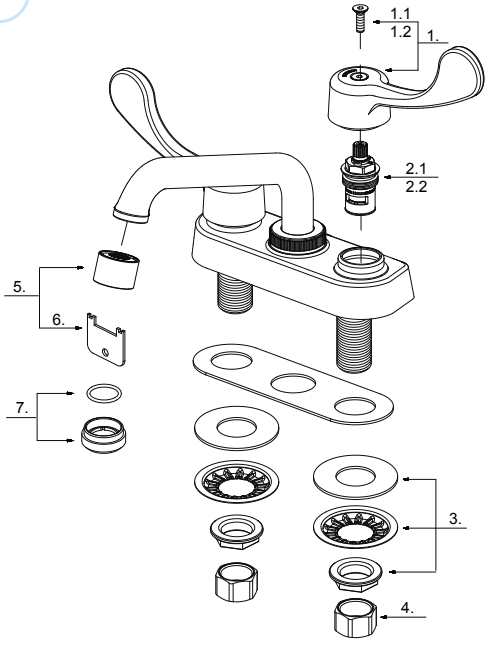

GC044242

☉ Please see www.gerber-us.com or current price list for available finishes. Finish is defined by additional suffix.
Veuillez consulter le site Web www.gerber-us.com ou la liste actuelle de prix pour connaître les finis offerts. Le fini est déterminé par le suffixe supplémentaire.
Por favor visite www.gerber-us.com o la lista actual de precios para ver los acabados disponibles. Los acabados se diferencian mediante un sufijo adicional.