C4-44-105 (C444105) Series

GERBER

Two Handle Lavatory Faucet
Robinet de lavabo à deux manettes
Grifo para lavabo con dos manijas

Illustrated Parts List / *Liste de pièces illustrée / Lista ilustrada de partes*

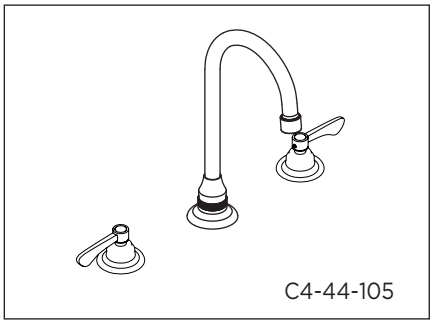
C4-44-105

Model #	Description	*Description*	*Descripción*
C4-44-105	Wrist blade handles, Rigid Connections. Chrome	*Manettes actionnées au poignet, les liaisons rigides. Chrome*	*Manijas en forma de lamina, conexiones rígidas. Cromo*
C4-44-105-61	Wrist blade handles, Flex Connections. Chrome	*Manettes actionnées au poignet, Les raccords flexibles. Chrome*	*Manijas en forma de lamina, conexiones flexibles, .Cromo*

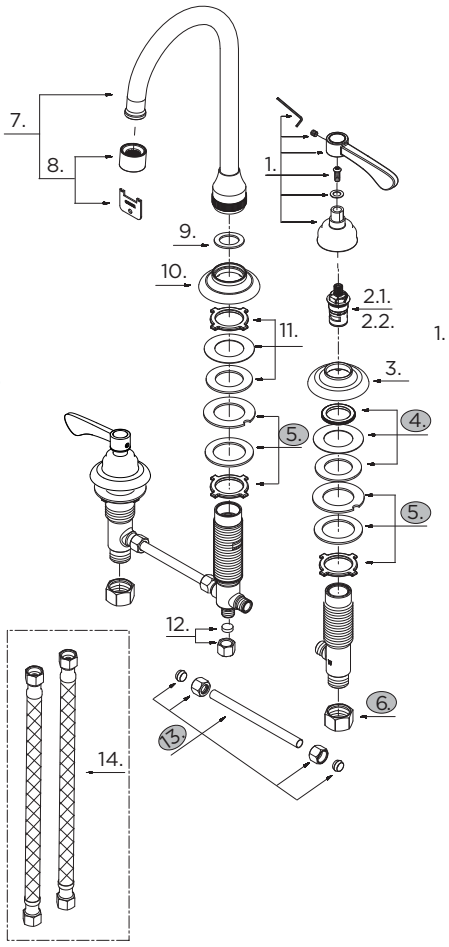

Part Name	*Nom de la pièce*	*Nombre de Parte*	Part # *# de pièce # de Parte*
1⊙. Lever Handle Assembly (Cold & Hot)	*Assemblage des manettes (froid et*	*Ensamblaje manija (frío y caliente)*	G0097259
2.1. Ceramic Disc Cartridge - Cold	*Cartouche à disque en céramique – froid*	*Cartucho de disco cerámico - frío*	G0086986
2.2. Ceramic Disc Cartridge - Hot	*Cartouche à disque en céramique - chaud*	*Cartucho de disco cerámico - caliente*	G0086987
3⊙. Handle Trim Ring	*Garniture circulaire de manette*	*Capuchón ornamental de la manija*	G0091462
4. Mounting Hardware Assembly	*Assemblage du matériel de fixation*	*Ensamblaje de ferreteria de montaje*	A603854
5. Mounting Hardware Kits	*Ensemble de matériel de fixation*	*Juego de ferreteria de montaje*	A603855
6. Coupling Nuts (2 pcs)	*Écrou de raccord (2 pcs)*	*Tuerca de unión (2)*	A504003
7⊙. Spout Assembly	*Assemblage du bec*	*Ensamblaje de vertedor*	G0091574
8⊙. Aerator & Wrench	*Brise-jet et clé*	*Aireador y llave*	G0097298
9. Washer	*Rondelle*	*Arandela*	G0097307
10⊙. Spout Trim Ring	*Garniture circulaire de bec*	*Anillo ornamental del grifo*	G0090364
11. Washer & Nut set	*Ensemble de rondelle et ecrou*	*Juego de arandela y tuerca*	GA603805
12. Plug	*Bouchon*	*Tapón*	G0097553
13. Rigid Connector Set	*Assemblage de raccord rigide*	*Ensamblaje de conexion rigida*	A66D230N
14⊙. Supply Hose	*Tuyau d'alimentation d'eau*	*Tubo de suministro de agua*	G0091050

C4-44-005 (V1)

⊙ Available in all finishes above
Disponible dans tous les finis susmentionnés
Disponible en todos los acabados

Shaded items are available as warranty parts only
Les items soulignés sont disponible seulement comme les pièces sous garantie
Los articulos sombreados son disponibles solamente como piezas en garantia

Replacement parts, call : / *Les pièces de rechange, appellez : / Partes de reemplazo, llame :* **1-888-648-6466**
www.gerberonline.com