G0042690 / G0042691
Gerber Classics™
Two Handle Wall Mount Kitchen Faucet

SPECIFICATIONS



Features/Benefits

- 1.75 gpm (6.6 L/min) Max Flow @ 60 psi
- 6 7/16" (164mm) Spout Height & 8 3/16" (208mm) Spout Reach
- Compression Cartridges
- Two Hole Wall Installation

SKU# Numbers

G0042690	8" Swing Spout
G0042691	8" Swing Spout, with Soap Dish

Available Color/Finishes

Chrome

Please see gerber-us.com or current price list for available finishes.
Finish is defined by additional suffix.

Standards & Certifications

NSF/ANSI 372

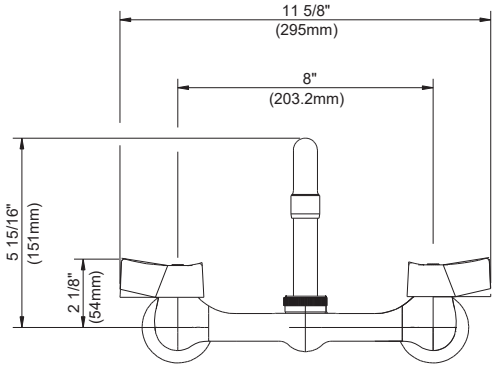

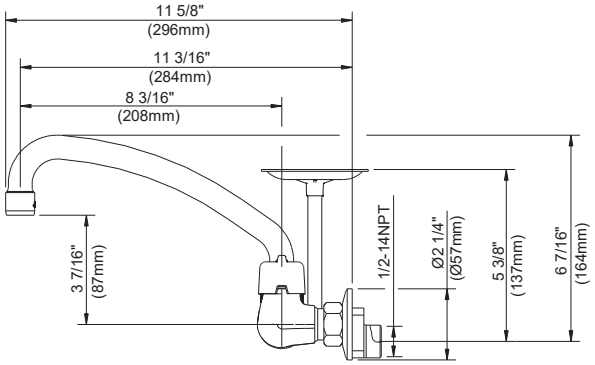

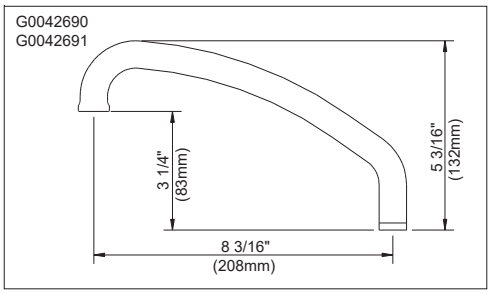

Submittal Information:

Name: _____ Contractor: _____

Location: _____ Contact #: _____

G0042690 / G0042691
Gerber Classics[MC]
Robinet de cuisine à deux poignées à fixation murale

CARACTÉRISTIQUES



Caractéristiques et avantages

- À débit maximal de 1,75 gpm (6,6 L/min) à 60 psi
- Bec de 6 7/16 po (164mm) de hauteur, portée de 8 3/16 po (208mm)
- Cartouche de compression
- Installation murale à deux trous

N° d'article

G0042690	Bec pivotant de 8 po
G0042691	Bec pivotant de 8 po, avec porte-savon

Couleurs/finis offerts

Chrome

Veuillez consulter le site Web www.gerber-us.com/en-CA/ ou la liste de prix courants pour connaître les finis offerts. Le fini offert est défini par un suffixe supplémentaire.

Normes et certifications

NSF/ANSI 372

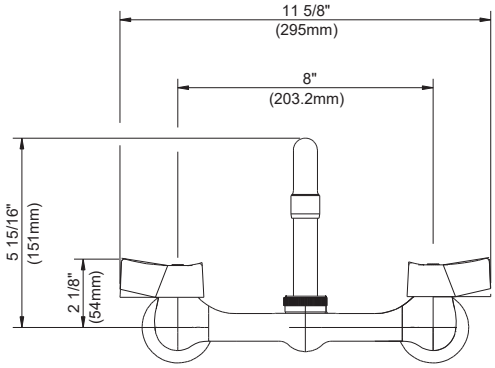

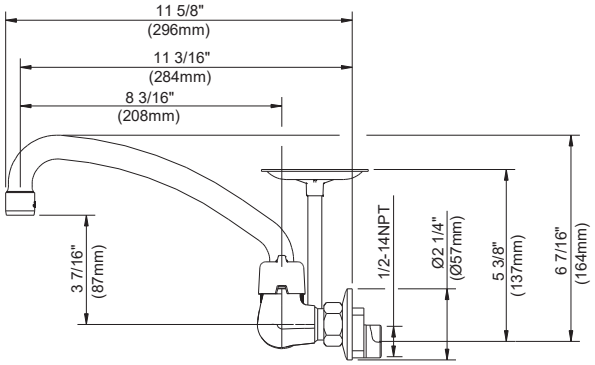

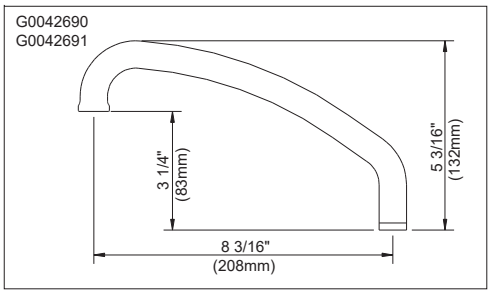

Renseignements pour la soumission :

Nom : _____ Entrepreneur : _____

Emplacement : _____ Numéro de téléphone : _____

G0042690 / G0042691
Gerber Classics™
Grifo de cocina de dos manijas de montaje en pared

ESPECIFICACIONES



Características/Beneficios

- Flujo máximo de 1,75 gpm (6,6 l/min) a 60 psi
- Altura del caño de 6 7/16" (164mm); alcance del caño de 8 3/16" (208mm)
- Cartucho de compresión
- Instalación en paredes de dos orificios

Núm. de SKU

G0042690	Caño giratorio de 8"
G0042691	Caño giratorio de 8" con jabonera

Colores/Acabados disponibles

Cromo

Visite gerber-us.com o consulte la lista actual de precios para conocer los acabados disponibles. Los acabados se diferencian mediante un sufijo adicional.

Estándares y certificación

NSF/ANSI 372

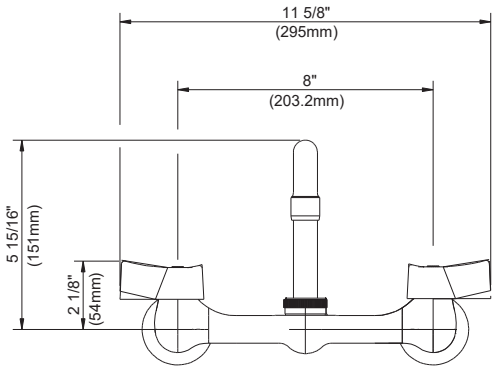

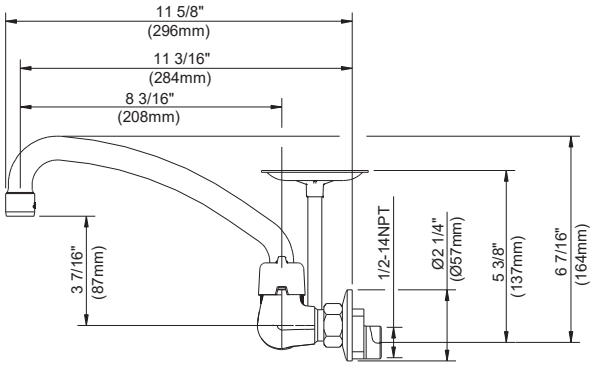

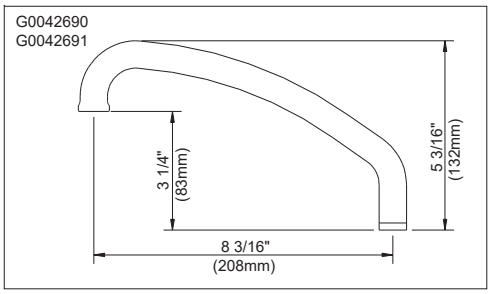

Información a presentar:

Nombre: _____ Contratista: _____

Ubicación: _____ N.º de contacto: _____