GERBER

# G0043431 / G0743431 / G0043411 / G004341166 / G004341165 / G074341165

## Gerber Classics™

### Two Handle Centerset Lavatory Faucet

## SPECIFICATIONS



G0043431

### Features/Benefits

- 1.2 gpm (4.5 L/min) Max Flow @ 60 psi with Aerated Water Stream
- 2 11/16″ Spout Height, 4 5/8″ Spout Reach
- Compression Cartridges
- Includes Metal Pop-Up Drain Assembly
- 3-Hole Installation
- Includes Temperature Indicators

### Drain Type

| | |
|---|---|
| G0043431 | Metal Handle, with Metal Pop-Up Drain Assembly |
| G0743431 | Metal Fluted Blade Handle, with Metal Pop-Up Drain Assembly |
| G0043411 | Metal Fluted Blade Handle, without Drain, with Chain Stay |
| G004341166 | Wrist Blade Handle, without Drain, with Chain Stay |
| G004341165 | Metal Handle, without Drain |
| G074341165 | Metal Fluted Blade Handle, without Drain |

### Prefixes Available

07- Metal Fluted Blade Handle

### Suffixes Available

-65 With Button

-66 Wrist Blade Handle

### Mount Type




### Available Color/Finishes

Chrome

Please see gerber-us.com or current price list for available finishes. Finish is defined by additional suffix.

### Standards & Certifications

NSF/ANSI 372

(Lever Handle)

WaterSense Meets EPA Criteria

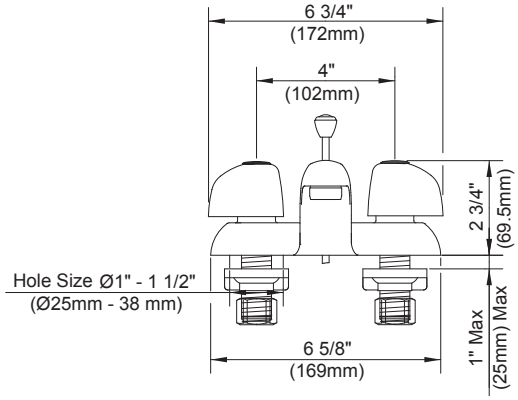


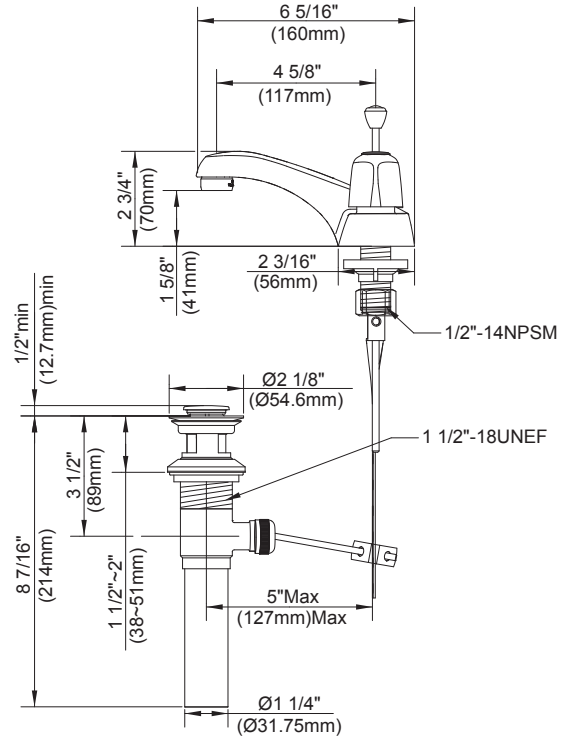


Submittal Information:

Name: _____ Contractor: _____

Location: _____ Contact #: _____

GERBER

# G0043431 / G0743431 / G0043411 / G004341166 / G004341165 / G074341165

## Gerber Classics[MC]

Robinet de lavabo combiné à deux poignées

## CARACTÉRISTIQUES



G0043431

### Caractéristiques et avantages

- Débit maximal de 1,2 gal/min (4,5 l/min) à 60 psi avec jet d'eau aéré
- Bec de 2 11/16 po de hauteur, portée de 4 5/8 po
- Cartouches de compression
- Vidange mécanique en métal comprise
- Installation murale à 3 trous
- Indicateurs de température compris

### Type de drain

| | |
|---|---|
| G0043431 | Poignée en métal, avec vidange mécanique en métal |
| G0743431 | Poignée à lame cannelée en métal, avec vidange mécanique en métal |
| G0043411 | Poignée à lame cannelée en métal, sans drain, avec chaînette |
| G004341166 | Poignée à lame, sans drain, avec chaînette |
| G004341165 | Poignée en métal, sans drain |
| G074341165 | Poignée à lame cannelée en métal, sans drain |

### Préfixes disponibles

07- Poignée à lame cannelée en métal

### Suffixes disponibles

-65 Avec bouton

-66 Poignée actionnée au poignet

### Type de montage




### Couleurs/finis offerts

Chrome

Veuillez consulter le site Web www.gerber-us.com/en-CA/ ou la liste de prix courants pour connaître les finis offerts. Le fini offert est défini par un suffixe supplémentaire.

### Normes et certifications

NSF/ANSI 372

(Poignée à levier)

WaterSense – Meets EPA Criteria

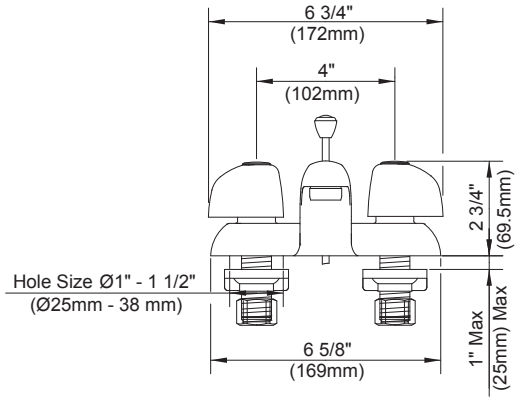


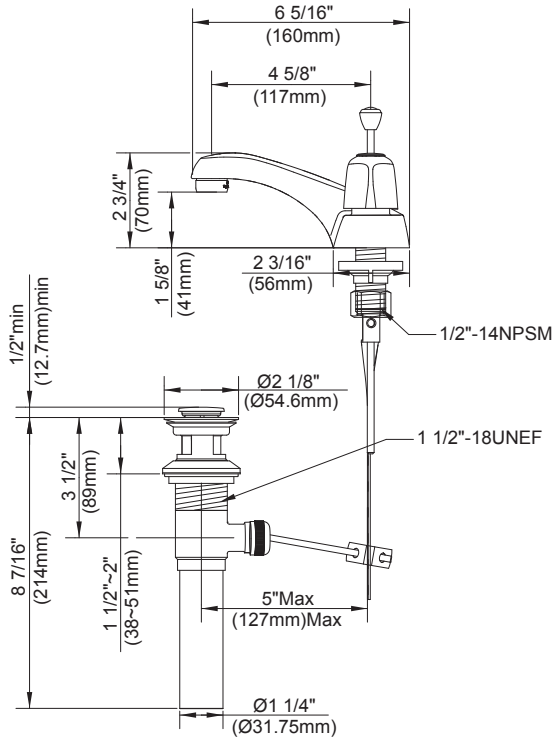


Renseignements pour la soumission :

Nom : _____ Entrepreneur : _____

Emplacement : _____ Numéro de téléphone : _____

GERBER

# G0043431 / G0743431 / G0043411 / G004341166 / G004341165 / G074341165

## Gerber Classics™

### Grifo mezclador de lavabo de dos manijas

## ESPECIFICACIONES



G0043431

### Características/Beneficios

- Flujo máximo de 1,2 gpm (4,5 l/min) a 60 psi con chorro de agua aireado
- Altura del caño de 2 11/16”; alcance del caño de 4 5/8”
- Cartuchos de compresión
- Incluye conjunto de desagüe automático de metal
- Instalación en 3 orificios
- Incluye indicadores de temperatura

### Tipo de desagüe

| | |
|---|---|
| G0043431 | Manija de metal, con conjunto de desagüe automático de metal |
| G0743431 | Manija tipo hoja de metal estriado, con conjunto de desagüe automático de metal |
| G0043411 | Manija tipo hoja de metal estriado, sin desagüe, con tirante de la cadena |
| G004341166 | Manija tipo hoja, sin desagüe, con tirante de la cadena |
| G004341165 | Manija de metal, sin desagüe |
| G074341165 | Manija tipo hoja de metal estriado, sin desagüe |

### Prefijos disponibles

07- Manija tipo hoja de metal estriado

### Sufijos disponibles

-65 Con botón

-66 Manija en forma de lamina

### Tipo de montaje




### Colores/Acabados disponibles

Cromo

Visite gerber-us.com o consulte la lista actual de precios para conocer los acabados disponibles. Los acabados se diferencian mediante un sufijo adicional.

### Estándares y certificación

NSF/ANSI 372

(Manija de palanca)

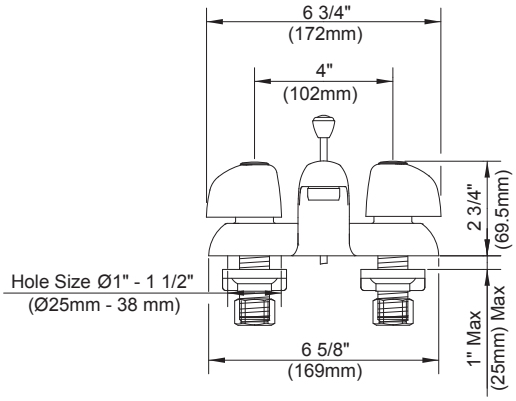


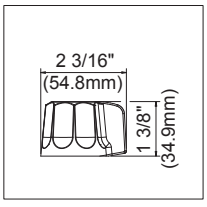


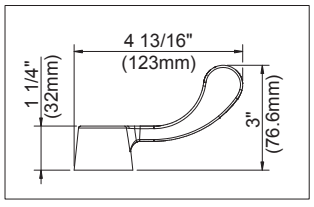


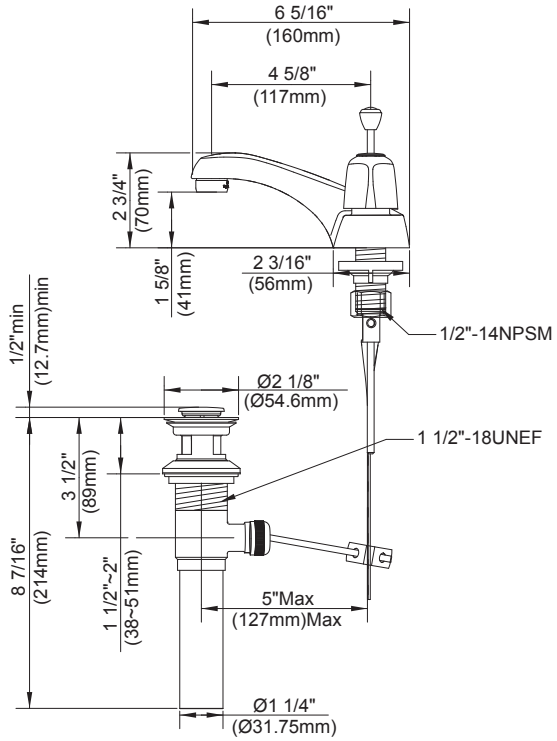


Información a presentar:

Nombre: _____ Contratista: _____

Ubicación: _____ N.º de contacto: _____