

PIPE TOOLS & VISES
SINCE 1896

PES8M PE Squeeze-Off Instructions

PES8M Instructions de serrage PE

Instrucciones de uso de la prensa de cierre a compresión para tubos de polietileno PES8M

PES8M. Инструкции по перекрытию ПЭ трубопроводов обжатием

PES8M PE 管道疏通工具操作指南

PES8M PE Squeeze-Off Instructions

CAPACITY: 3" - 8"

Catalog No. PES8M
Item Code #04308

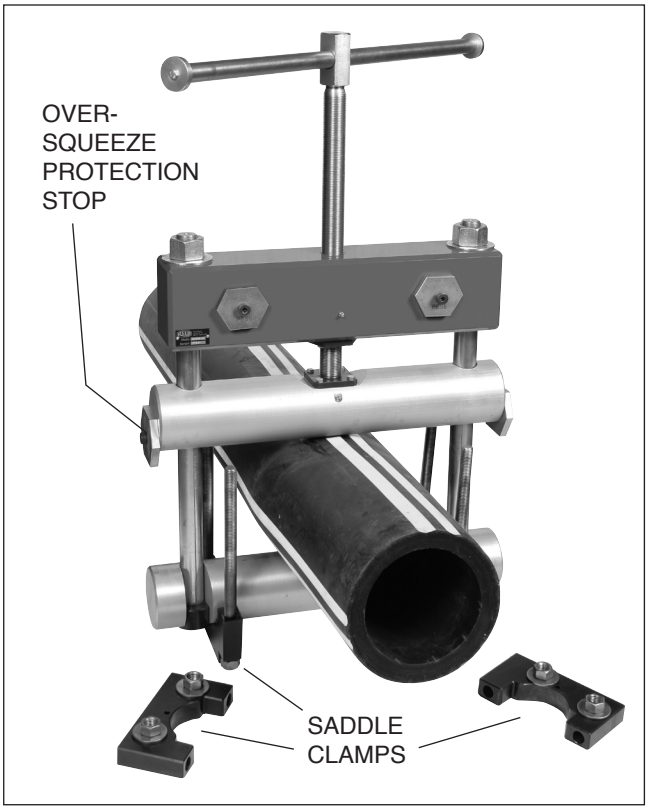

1. **FOLLOW ALL SAFETY PROCEDURES.**
2. Determine pipe/tube size and wall thickness to be squeezed. Set stops for over-squeeze protection.
3. Assemble tool handle where desired.
4. Insert ground probe into moist soil.
5. Unscrew the main pressure screw.
6. Lift and swing bottom bar.
7. Center the squeeze-off tool on and square to pipe. This will allow pipe to flatten without jamming pipe against tie rods.
8. Swing bar back over tie rods.
9. Turn the feed screw to compress the pipe at a slow rate with momentary pauses to allow stress relaxation in the pipe to occur. This is particularly important when pipe is stiff in cold weather.
10. Use SADDLE CLAMPS to aid compressing the pipe or as a safety precaution to prevent accident release. Tighten down on nuts to pull both sides of clamps together.
11. For thick pipe (1/2"-12 mm or larger), use saddle clamps to help squeeze the pipe.
12. Squeeze the pipe only until flow is controlled or bottom bar contacts OVER-SQUEEZE PROTECTION STOPS. Operation beyond this point may cause damage to pipe or tool.

TOOL REMOVAL

1. A release rate of 1/2" per minute or less should be maintained to prevent damage to pipe as recommended by ASTM F1041.
2. Rounding can be done by rotating tool 90° and applying enough force to round pipe.
3. Inspect squeezed section for damage before covering. Procedures should be followed that will prevent the same area to be squeezed-off more than once.

SAFETY CONSIDERATIONS

Pressure control situations requiring squeeze-off may involve working in the vicinity of escaping gas. Consider the possibility and potential hazard of static electricity and observe safety precautions. Safety precautions regarding static electricity generally include performing squeeze-off in a separate bellhole remote from the blowing gas; applying a wet rag/tape to the pipe surface; and spraying area with a fine water mist to provide for the dissipation of static charge to the ground - grounding the squeeze-off tool.* Check the squeeze-off tool prior to use to assure it is the correct size; is properly functioning; and is properly adjusted for the squeeze-off to be done.

*Reed strongly recommends use of the PEGR Grounding Accessory (#04619) with PE Squeeze-Off Tools. Use a grounding accessory as a precaution against static build-up. Dissipate the charge and minimize the possibility of ignition.

Additional information on static electricity is available in the A.G.A. Plastic Pipe Manual for Gas Service, Copyright 1989.

Reed Manufacturing Company
1425 West 8th Street
Erie, PA 16502 USA

Phone: 800-666-3691 or 814-452-3691
Fax: 800-456-1697 or 814-455-1697
www.reedmfgco.com

PIPE TOOLS & VISES
SINCE 1896

PES8M Instructions de serrage PE

CAPACITÉ : 3" - 8" (76 – 203 mm)

Catalogue n° PES8M
Code article #04308

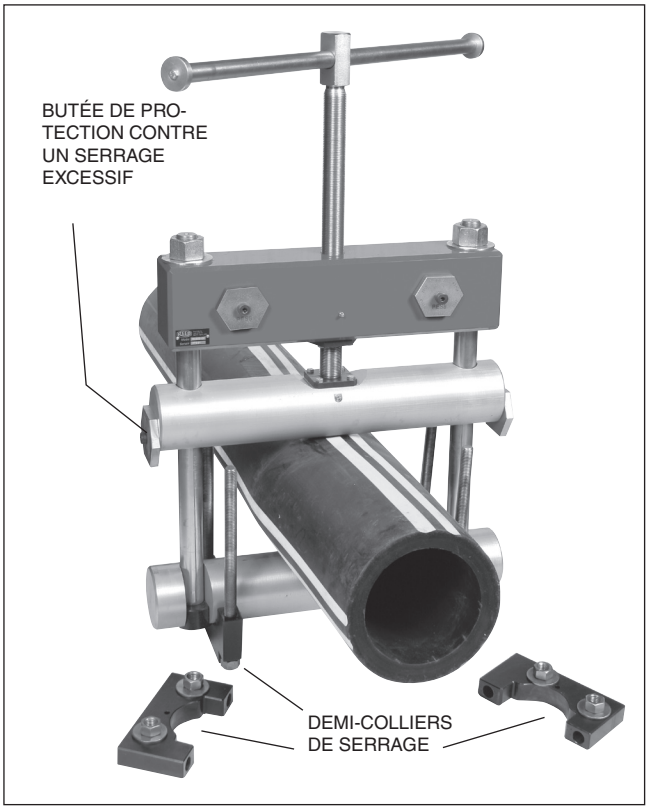

1. **RESPECTEZ TOUTES LES PROCEDURES DE SECURITE.**
2. Déterminez la taille du tuyau/tube et l'épaisseur de la paroi à serrer. Réglez les butées pour éviter un serrage excessif.
3 Montez la poignée de l'outil comme souhaité.
4. Insérez une sonde de mise à la terre dans un sol humide.
5. Dévissez la vis de pression principale.
6. Levez et basculez la barre inférieure.
7. Centrez l'outil de serrage sur le tuyau en le plaçant d'équerre avec celui-ci. Ainsi, le tuyau pourra s'aplatir sans être bloqué contre les tirants.
8. Redescendez la barre sur les tirants.
9. Tournez lentement la vis d'introduction pour comprimer le tuyau en faisant des pauses afin que les contraintes imprimées au tuyau soient relâchées. Ce point est particulièrement important par temps froid quand le tuyau est rigide.
10. Utilisez les DEMI-COLLIERS DE SERRAGE pour assister la compression du tuyau ou comme précaution afin d'éviter un relâchement accidentel. Serrez les écrous pour appuyer en même temps sur les deux côtés des colliers de serrage.
11. Pour un tuyau d'une épaisseur de 12 mm ou plus, utilisez des demi-colliers de serrage pour aider à serrer le tuyau.
12. Serrez le tuyau uniquement jusqu'à ce que le fluage soit contrôlé ou que la barre inférieure soit en contact avec les BUTEES DE PROTECTION. Tout mouvement au-delà de ce point peut endommager le tuyau ou l'outil.

ENLÈVEMENT DE L'OUTIL

1. Un taux de relâchement d'un demi-pouce (12,7 mm) par minute ou moins doit être maintenu pour éviter d'endommager le tuyau comme recommandé par la norme ASTM F1041.
2. L'arrondi peut être réalisé en tournant l'outil à 90° et en appliquant une force suffisante pour arrondir le tuyau.
3. Inspectez la section du tuyau qui a été serrée pour vérifier les dommages avant l'application du revêtement. Les procédures permettant d'éviter de serrer plus d'une fois la même zone doivent être respectées.

CONSIDÉRATIONS SUR LA SÉCURITÉ

Dans le domaine du contrôle de la pression, tout serrage nécessaire peut impliquer de travailler à proximité d'un échappement de gaz. Évaluez les risques et les dangers relatifs à l'électricité statique et respectez les précautions de sécurité. Les précautions de sécurité en matière d'électricité statique regroupent en général un serrage dans une cloche, loin du gaz soufflé, l'application d'un chiffon/ruban humide sur la surface du tuyau, et la vaporisation d'un brouillard d'eau dans la zone afin de dissiper la charge statique vers le sol, ainsi que la mise à la terre de l'outil de serrage.* Vérifiez l'outil de serrage avant l'utilisation pour vous assurer qu'il est de taille correcte, qu'il fonctionne parfaitement et qu'il est correctement réglé pour le serrage à réaliser.

*Reed vous recommande fortement d'utiliser l'accessoire de mise à la terre PEGR (#04619) avec les outils de serrage PE. Utilisez un accessoire de mise à la terre comme précaution contre l'accumulation d'électricité statique. Dissipez la charge et minimisez les risques d'inflammation.

Des informations complémentaires sur l'électricité statique sont disponibles dans le Manuel des tuyaux en plastique pour les installations au gaz A.G.A., Copyright 1989..

Reed Manufacturing Company
1425 West 8th Street
Erie, PA 16502 USA

QUALITY & Service that Last a Lifetime

Téléphone : 800-666-3691 ou 814-452-3691
Fax : 800-456-1697 ou 814-455-1697
www.reedmfgco.com

Instrucciones de uso de la prensa de cierre a compresión para tubos de polietileno PES8M

CAPACIDAD: 3" - 8"

Nº de catálogo PES8M
Código de artículo #04308

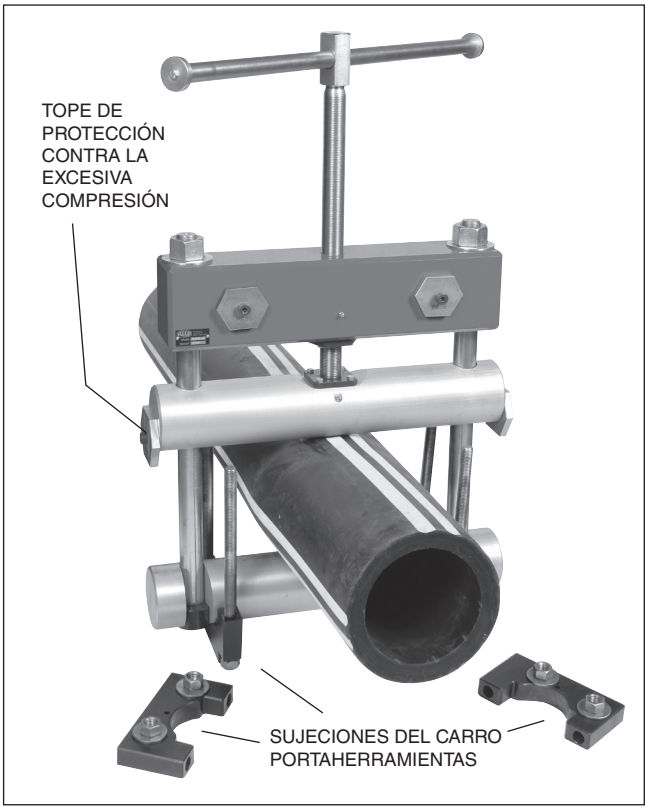

1. **SIGA TODOS LOS PROCEDIMIENTOS DE SEGURIDAD:**
2. Determine el tamaño y el espesor de pared del tubo/la tubería a comprimir.
   Coloque los topes para protección contra la compresión excesiva.
3. Ensamble la empuñadura de la prensa donde desee.
4. Inserte la sonda de tierra en la tierra húmeda.
5. Desatornille el tornillo de presión principal.
6. Levante y balancee la barra inferior.
7. Centre la prensa de comprensión y escuádrela al tubo. Esto permitirá el aplanamiento del tubo sin que se trabe contra las varillas de unión.
8. Balancee la barra hacia atrás sobre las varillas de unión.
9. Gire el husillo de avance para comprimir el tubo lentamente con pausas momentáneas para permitir relajar la tensión del tubo.
   Esto es especialmente importante cuando el tubo está rígido por el frío del clima.
10. Use las SUJECIONES DEL CARRO PORTAHERRAMIENTAS para colaborar con la compresión del tubo o como precaución de seguridad para evitar que se suelte accidentalmente. Apriete las tuercas para unir los dos lados de las sujeciones.
11. En el caso de un tubo grueso (1/2”-12 mm o más), utilice las sujeciones del carro portaherramientas para colaborar con la compresión del tubo.
12. Comprima el tubo solamente hasta controlar el caudal o hasta el contacto de la barra inferior con los TOPES DE PROTECCIÓN CONTRA LA EXCESIVA COMPRESIÓN. La operación más allá de este punto puede dañar el tubo o la herramienta.

RETIRADA DE LA HERRAMIENTA

1. Se debe mantener una tasa de liberación de ½ pulgada por minuto o menos para evitar el daño del tubo tal como lo recomienda la norma ASTM F1041.
2. El redondeo se puede efectuar girando la herramienta 90˚ y aplicando suficiente fuerza para redondear el tubo.
3. Inspeccione la sección comprimida para detectar cualquier daño antes de cubrir. Se deben realizar procedimientos para evitar la compresión de la misma área más de una vez.

CONSIDERACIONES DE SEGURIDAD

Las situaciones de control de presión que requieren el cierre a compresión posiblemente requieran efectuar trabajos cerca del gas de escape. Considere la posibilidad y el peligro potencial de la existencia de electricidad estática y tome las debidas medidas de seguridad. Las medidas de seguridad relativas a electricidad estática generalmente incluyen efectuar el cierre a compresión en una cavidad alejada del gas soplado; aplicar un trapo/cinta húmeda a la superficie de la tubería y pulverizar el área con una fina niebla de agua para disipar la carga estática al suelo – puesta a tierra de la prensa de cierre a compresión.* Verifique la prensa de cierre a compresión antes del uso para asegurarse de su tamaño correcto, funcionamiento y ajuste apropiados a fin de poder efectuar el cierre.

*Reed recomienda firmemente el uso del accesorio de puesta a tierra PEGR (#04619) con las prensas de cierre a compresión de polietileno. Use un accesorio de puesta a tierra como precaución contra la acumulación de energía estática. Disipe la carga y minimice la posibilidad de ignición.

El Manual de Tubería Plástica de Servicio para Gas de A.G.A., Copyright 1989, contiene Información adicional sobre electricidad estática.

Reed Manufacturing Company
1425 West 8th Street
Erie, PA 16502 USA

Teléfono: 800-666-3691 o 814-452-3691
Fax: 800-456-1697 ó 814-455-1697
www.reedmfgco.com

QUALITY & Service that Last a Lifetime

PES8M. Инструкции по перекрытию ПЭ трубопроводов обжатием

ДИАПАЗОН ДИАМЕТРОВ: 3" - 8"

Каталожный №: PES8M
Шифр изделия: #04308

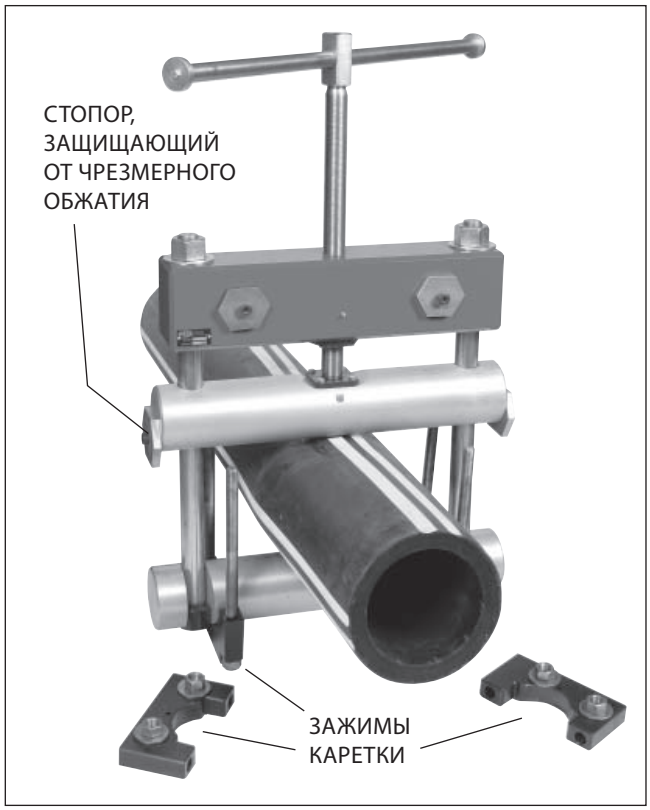

1. СОБЛЮДАЙТЕ ВСЕ ПРАВИЛА ТЕХНИКИ БЕЗОПАСНОСТИ.
2. Определите размер и толщину стенки перекрываемого трубопровода/трубы. Установите стопоры, защищающие от чрезмерного обжатия.
3. Установите ручку устройства в удобном для работы месте.
4. Погрузите щуп заземления во влажный грунт.
5. Отвинтите главный нажимной винт.
6. Поднимите и поверните нижнюю штангу.
7. Отцентрируйте устройство на трубе и расположите его перпендикулярно оси трубы. Соблюдение этого указания позволяет сдавливать трубу без ее защемления наконечниками тяг.
8. Поверните штангу назад над наконечниками тяги.
9. Вращайте ходовой винт, медленно сжимая трубу и делая кратковременные остановки, чтобы в трубе происходила релаксация напряжений. Это особенно важно, если труба приобрела повышенную жесткость в условиях холодной погоды.
10. Используйте ЗАЖИМЫ КАРЕТКИ как дополнительное средство сжатия трубы или как средство предотвращения ее случайного высвобождения. Для этого затягивайте гайки, сдвигая обе стороны зажимов друг к другу.
11. При перекрытии толстостенных труб (1/2" (12 мм) и более) зажимы каретки используются как дополнительное средство обжатия трубы.
12. Обжатие трубы следует выполнять только до достижения необходимой величины потока или до того момента, когда нижняя штанга коснется СТОПОРОВ, ЗАЩИЩАЮЩИХ ОТ ЧРЕЗМЕРНОГО ОБЖАТИЯ. Дальнейшее приложение сдавливающего усилия может привести к повреждению трубы или устройства.

СНЯТИЕ УСТРОЙСТВА

1. Согласно рекомендациям ASTM F1041, во избежание повреждения трубы скорость высвобождения необходимо поддерживать на уровне 1/2" в минуту или менее.
2. Путем вращения устройства на 90° и приложения достаточного усилия к круглой трубе можно осуществлять ее округление.
3. Перед укрытием трубы изоляцией обжимавшийся участок необходимо осмотреть на предмет повреждений. Во избежание повторного обжатия одного и того же участка трубопровода следует применять соответствующие организационные процедуры.

ИНФОРМАЦИЯ ПО ТЕХНИКЕ БЕЗОПАСНОСТИ

В случаях, когда требуется перекрытие трубопровода с целью управления давлением, иногда имеется необходимость производить работы вблизи выделяющегося газа. Поэтому необходимо учитывать возможность наличия и потенциальную опасность статического электричества и соблюдать соответствующие меры предосторожности. Основные меры предосторожности в отношении статического электричества включают в себя следующее: выполнение перекрытия в отдельном углублении в траншее трубопровода, расположенном вдали от выходящего газа; закрытие поверхности трубы влажным куском материи или лентой; разбрызгивание в участке производства работ тонкораспыленной воды с целью отвода статического заряда в землю – заземление устройства.* Перед применением устройства необходимо удостовериться в его соответствии размерам трубопровода, правильности функционирования и правильности регулировки в соответствии с выполняемым типом перекрытия.

*Reed настоятельно рекомендует использовать с данным устройством именно приспособление для заземления PEGR Grounding Accessory (№ 04619). Приспособление для заземления используется как средство предотвращения накопления статического заряда. Рассеивание заряда уменьшает вероятность воспламенения.

Дополнительную информацию по статическому электричеству можно почерпнуть из руководства A.G.A. Plastic Pipe Manual for Gas Service, Copyright 1989.

Reed Manufacturing Company
1425 West 8th Street
Erie, PA 16502 USA

Телефон: 800-666-3691 и 814-452-3691
Факс: 800-456-1697 и 814-455-1697
www.reedmfgco.com

PES8M PE 管道疏通工具操作指南

容量：3" - 8"

产品型号：PES8M
物品代码 #04308

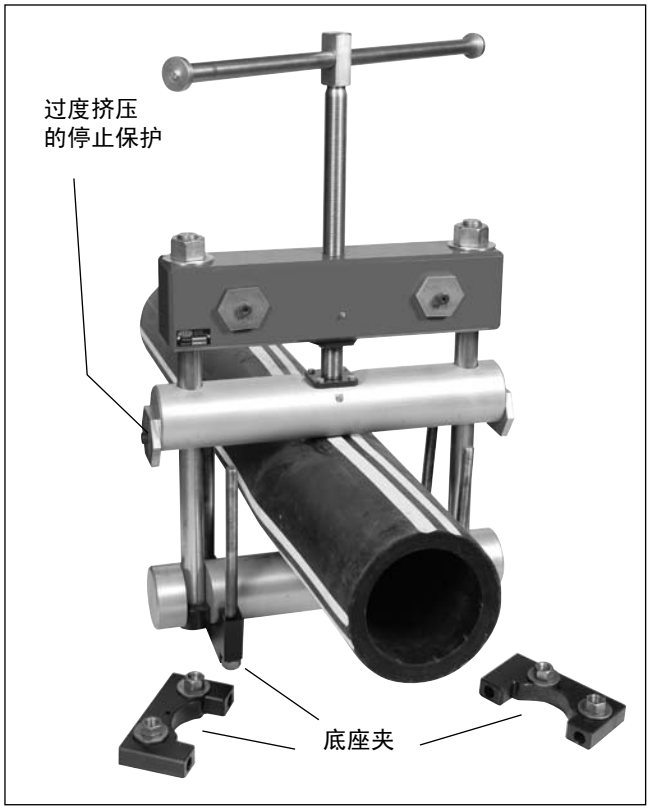

1. **请遵照所有的安全程序**
2. 确定管的尺寸和管道壁的厚度将被挤压分别变小变窄。设定一些停止控制，保护管道不被过度挤压。
3. 如有需要可用装配工具进行处理。
4. 将接地的探头插入潮湿的土壤。
5. 拧下对管道具有关键压力作用的螺丝钉。
6. 将底板抬起摆动一下。
7. 以挤压疏通工具为主，直至管道。这将使管道变的平直，对拉杆管不形成干扰。
8. 在拉杆上方回转底板。
9. 将螺丝拧上，缓慢地间歇式地压缩管道，以便缓解管道压力。当寒冷的天气使得管道变得僵化的情况下，做好这一点尤为重要。
10. 使用底座夹去帮助压缩管道或作为一种安全防范措施防止意外事故的发生。将螺母拧松，把两边的底座夹拉到一起。
11. 对于厚管道（1/2"-12 毫米或其以上），可使用底座夹协助挤压管道。
12. 挤压管道直至流量被控制，或底板接触到过度挤压的停止防护。不按照此点操作可能引发管道或工具的损坏。

撤除工具

1. 每分钟的释放率要小于或等于 1/2"，这一点要保持，如 ASTM F1041 所推荐的，可以防止管道受损。
2. 通过将工具旋转 90° 即刻产生足够的力量去环绕管道了。
3. 在覆盖管道之前，检查被挤压的部分是否损坏。应遵循这些程序，以防同一个区域收到多次挤压。

安全事项

控压的情况下需要疏通，可能会在逃逸气体周围进行工作。要考虑到静电发生的可能性及其潜在危险，遵守安全防范措施。有关于静电方面的安全防范措施一般包括要在远离机器吹出气体的地方，单独选择一个钟孔，进行挤压疏通；在管道表面裹上湿抹布/湿带子，或在相关区域内喷洒细气雾将静电引向地面；在管道表面裹上湿抹布/湿带子，或在相关区域内喷洒细气雾将静电引向地面。在使用前请检查挤压疏通工具，确保型号或大小是正确的；能够正常运作；并且要对其做适当的调节，以便于做好以后的挤压疏通工作。

*力得公司强烈推荐您将 PEGR 接地配件 (#04619) 和 PE 挤压疏通工具配套使用使用一个接地配件以防止静电积聚分散释放静电，最大限度的降低点火的可能性。

关于静电的附加信息详见针对加油服务的 A.G.A. 塑料管道手册 (A.G.A. Plastic Pipe Manual for Gas Service)，1989 年版。

Reed Manufacturing Company
1425 West 8th Street
Erie, PA 16502 USA

联系电话：800-666-3691 或 814-452-3691
传真：800-456-1697 或 814-455-1697
www.reedmfgco.com