1725 Hydraulic Foot Pump Instruction Sheet

www.greenlee.com/qr/1725-pump

Specific Safety Information



⚠WARNING

Read and understand these instructions and the instructions and warnings for all equipment andaccessories being used before operating this tool to reduce the risk of serious personal injury.

SAVE THESE INSTRUCTIONS!

- **High-pressure oil can easily puncture your skin, causing serious injury, gangrene, or death.**
  - Release hydraulic pressure before disconnecting hoses or couplers.
  - Do not use your fingers or hands to check for leaks.
  - Do not hold hose or couplers while operating the pump.
- **Large forces are generated during product use that can break or throw parts and cause injury.** Keep unnecessary personnel away from work area. Stand clear during use and wear appropriate protective equipment including eye protection.
- **Only use Greenlee hydraulic pumps with appropriate Greenlee or Greenlee approved attachments.** Other uses or modifying the pump for other applications could result in a hazardous situation.
- **Only use pump with attachments with pressure ratings of at least 6500 psi.**
- **Do not modify the pump's pressure settings.** This increases the risk of tool failure and injury.
- **Do not use tool attachments on live circuits, these tools are not insulated.** Contact with live circuits could result in severe injury or death.
- **Keep proper footing and balance to maintain better control and reduce the risk of falling.**

GREENLEE™ Contact Information

If you have any questions concerning this GREENLEE Product:

- Contact your local GREENLEE distributor.
- Visit GREENLEE.com to find your local GREENLEE Tool contact point and additional copies of this manual.
- Contact Professional Tools Technical Service Department at ProToolsTechService@Emerson.com or in the USA and Canada call 1-844-789-8665

Tool Description

The 1725 Hydraulic Foot Pump is designed for use with Greenlee hydraulic tool attachments such as; Cable Bender Model 800, Cable Cutter Model 750, Punch Drivers Model 746A.

Features

- Hands-free operation
- Foot activated release lever
- Latch lever pin for securing lever for storage and transport
- Pump support to keep pump upright and stable

Specifications

Max Pressure.....6500 psi (44,818 kPa)

Dimensions (Closed).....8.06 in. x 5.31 in. x 16.56 in. .....(205 mm x 135 mm x 421 mm)

Dimensions (Open).....8.06 in. x 11.69 in. x 16.56 in. .....(205 mm x 297 mm x 421 mm)

Weight .....9.5 lb

Hydraulic Oil.....ISO-32 Type

Approximate Oil Capacity .....0.085 gal (0.34 qt) ..... (11.3 oz) (0.32 L)

Hose Assembly .....Rated for 6,500 psi or higher

All specifications are nominal and may change as design improvements occur.

© 2025 Greenlee Tools, Inc.

Tool Identification

1. Pump Lever
2. Release Lever
3. Hose Coupler
4. Coupler Dust Cover
5. End Cap
6. Oil Reservoir
7. Latch Lever Pin
8. Pump Support

Decals & Markings

A. Information Decal
B. Serial Number

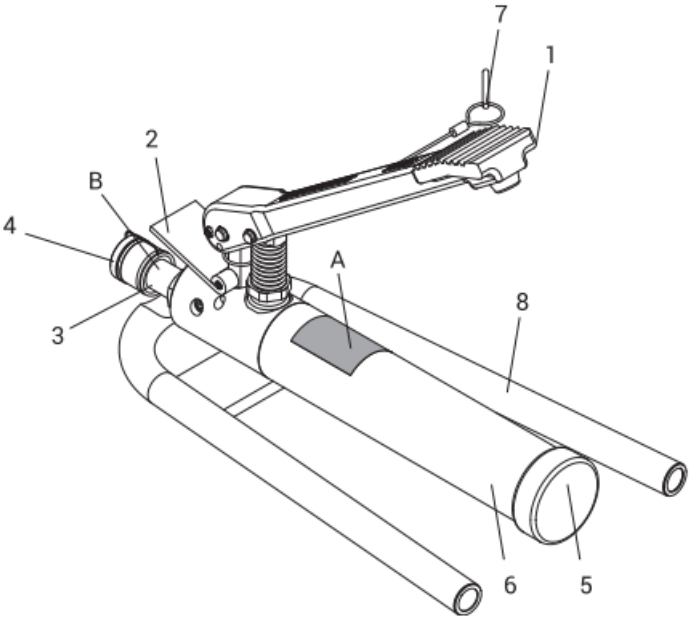

Pre-Operation Inspection

Daily before use, inspect the tool and correct any problems before using to reduce the risk of injury and prevent product damage. If any issues are found, do not use this tool until corrected.

1. Clean the tool body and head to prevent slipping, facilitate inspection, and reduce the likelihood of contamination of hydraulic oil.
2. Inspect for wear, leaking hydraulic fluid, and damage before use. Do not use if any parts are worn, corroded, rusted, or cracked.
3. Check for proper assembly and completeness, do not use if there are missing or misaligned parts.
4. Check for the presence and condition of decals.
5. Inspect hose for cuts or other damage before using.
6. Inspect all other equipment in the system according to their respective manuals.

Tool Set Up & Operation

1. Check work area for adequate lighting and a clear, level, stable and dry workplace for all equipment and the operator to reduce the risk of injury.
2. While depressing the pump lever, remove the latch lever pin. Allow pump lever to open completely.
3. Press the release lever to depressurize the system.
4. Remove dust caps from pump and hose couplers.
5. Connect the hose to the tool attachment then the pump. Hand-tighten all couplers completely. Do not use tools.
6. Place the pump on a stable, flat surface. Use pump only in the horizontal position to prevent air from entering the system.
7. Keep a stable stance while repeatedly pressing on the pump lever until the operation is complete. (Fig. 1)



Figure 1: Press down lever with foot.

8. Press down on the release lever to release the hydraulic pressure before detaching tool attachment from work piece. (Fig. 2)



Figure 2: Press release lever to release pressure.

9. Disconnect tool attachment and hose from pump when finished.
10. Replace dust covers.

© 2025 Greenlee Tools, Inc.

Storage

Store pump in a cool, dry place indoors or covered when storing outside.

Depressurize and disconnect hose before storage.

Press down pump lever and insert latch pin to secure lever for storage. (Fig. 3)



Figure 3: Hold pump lever down to insert latch pin.

Maintenance

Do not perform any maintenance other than as described in this manual. Personal injury or damage to the tool may result.

Depressurize pump before performing any maintenance.

Do not use solvents or harsh chemicals when cleaning tool. Do not attempt to clean inside the reservoir, contamination of the oil could result.

Filling the Reservoir

Use Greenlee hydraulic oil or ISO-32 type oil only. Using brake fluid, transmission fluid, or inferior grades of hydraulic fluid may damage the seals and will void the warranty.

1. Clean the pump to prevent contamination of the hydraulic fluid.
2. Unscrew end cap, keeping the pump vertically to minimize the risk of spilling oil. (Fig.4)



Figure 4: Hold pump vertical.

3. Add hydraulic oil to reservoir, leaving about 2-3/4 in. (7 cm) of space to the top. (Fig. 5) Overfilling will prevent the pump from operating properly.

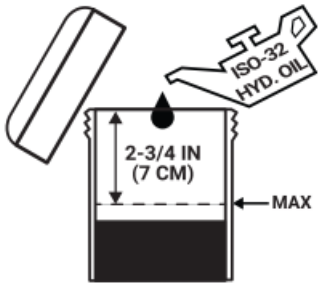

Figure 5: Leave space at top of reservoir.

4. Hand tighten the end cap. Do not use tools.
5. Clean any spilled or excess oil from the pump.

Purging Air from the System

1. Press down on the release lever to release the hydraulic pressure.
2. Hold the pump vertically above the tool with the end cap facing upward. (Fig. 6)



Figure 6: Hold pump vertical.

3. Press the pump lever, by hand, a few times and then release pressure. Repeat this 2-3 times. (Fig. 7)



Figure 7: Pump lever a few times then release pressure.

4. Set the pump on a horizontal surface and operate the pump as usual. If the lever still feels spongy or operation is erratic, repeat steps 1–3.

© 2025 Greenlee Tools, Inc.

Service

Tool service must be performed only by qualified repair personnel. Service or maintenance performed by unqualified personnel could result in injury. Use only Greenlee service parts.

Disposal

Dispose of the components and any waste oil in compliance with all applicable regulations. Read and follow all instruction in the hydraulic oil SDS. Specific information for Greenlee Hydraulic Oil is located on the container and online SDS. Contact your local waste management authority for more information.

Troubleshooting

Problem	Possible Cause	Solution
Pump Lever feels “spongy”.	Air in hydraulic system.	See Maintenance “Purging Air from the System”
Pump doesn't build enough pressure.	Low Oil.	See Maintenance “Filling the Reservoir”
Oil leak.	Worn or damaged O-ring.	Send in for Service
Pump will not build pressure.	Grit or other foreign matter in hydraulic system.	Send in for Service
Pressure will build pressure, but pressure does not hold.	Worn or damaged ball or compression spring.	Send in for Service
	Worn or scratched ball seat.	

GREENLEE

4455 Boeing Drive • Rockford, IL 61109-2988 • USA
©2025 Greenlee Tools, Inc.
www.greenlee.com

Hoja de instrucciones de la bomba de pie hidráulica 1725

www.greenlee.com/qr/1725-pump

Información de seguridad específica

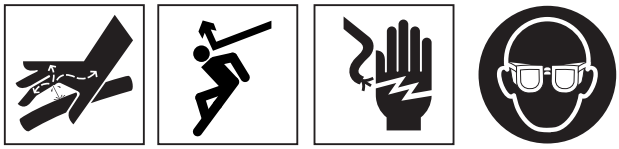

⚠ ADVERTENCIA

Lea estas instrucciones y las advertencias e instrucciones de todos los equipos y accesorios en uso antes de utilizar esta herramienta para reducir el riesgo de lesiones personales graves.

¡GUARDE ESTAS INSTRUCCIONES!

- **El aceite de alta presión puede atravesar la piel fácilmente y esto podría causar una lesión grave, gangrena o la muerte.**
  - Libere la presión hidráulica antes de desconectar las mangueras o los acopladores.
  - No utilice los dedos ni las manos para verificar si hay fugas.
  - No toque la manguera ni los acopladores mientras la bomba esté en funcionamiento.
- **Durante el uso del producto se generan fuerzas de gran magnitud que pueden romper o expulsar piezas y causar lesiones.** Mantenga el personal innecesario lejos del área de trabajo. Manténgase lejos durante el uso y lleve equipo de protección adecuado, incluida protección ocular.
- **Utilice solo las bombas hidráulicas Greenlee con accesorios adecuados de Greenlee o aprobados por Greenlee.** Otros usos o modificaciones de la bomba para otras aplicaciones podrían dar lugar a una situación peligrosa.
- **Utilice la bomba únicamente con adaptadores con valores de presión de al menos 6500 psi.**
- **No modifique los ajustes de presión de la bomba.** Esto aumenta el riesgo de fallo de la herramienta y de lesiones.
- **No utilice los accesorios de herramientas en circuitos activos, estas herramientas no tienen aislamiento.** El contacto con estos circuitos activos podría ocasionar lesiones graves o la muerte.
- **Mantenga una postura y un equilibrio adecuados para tener un mejor control y reducir el riesgo de caídas.**

Información de contacto de GREENLEE™

Si tiene alguna pregunta sobre este producto GREENLEE:

- Póngase en contacto con su distribuidor local de GREENLEE.
- Visite GREENLEE.com para encontrar su punto de contacto local de GREENLEE Tools y copias adicionales de este manual.
- Póngase en contacto con el Departamento de Servicio Técnico de Professional Tools enviando un correo electrónico a ProToolsTechService@Emerson.com o en EE. UU. y Canadá llamando al 1-844-789-8665.

Descripción de la herramienta

La bomba de pie hidráulica 1725 está diseñada para utilizarse con los accesorios para herramientas hidráulicas Greenlee, como la curvadora de cables modelo 800, el cortador de cables modelo 750 y el sacabocados modelo 746A.

Características

- Funcionamiento de manos libres
- Palanca de liberación que puede activarse con el pie
- Pasador de palanca con pestillo para asegurar la palanca para su almacenamiento y transporte
- Soporte de la bomba para mantener la bomba vertical y estable

Especificaciones

Presión máxima ..... 6500 psi (44 818 kPa)

Dimensiones (cerrada) ..... 8,06 in × 5,31 in × 16,56 in
..... (205 mm x 135 mm x 421 mm)

Dimensiones (abierta) ..... 8,06 in × 11,69 in × 16,56 in
..... (205 mm x 297 mm x 421 mm)

Peso ..... 9.5 lb

Aceite hidráulico ..... Tipo ISO-32

Capacidad aproximada de aceite ..... 0,085 gal (0,34 qt)
..... (11,3 oz) (0,32 l)

Sistema de mangueras ..... Clasificación de 6500 psi o más

Todas las especificaciones son nominales y pueden cambiar a medida que se introduzcan mejoras en el diseño.

© 2025 Greenlee Tools, Inc.

Identificación de la herramienta

1. Palanca de bomba
2. Palanca de liberación
3. Acoplador de manguera
4. Tapa antipolvo del acoplador
5. Tapa de extremo
6. Depósito de aceite
7. Pasador de palanca con pestillo
8. Soporte de bomba

Adhesivos y marcas

A. Adhesivo de información
B. Número de serie

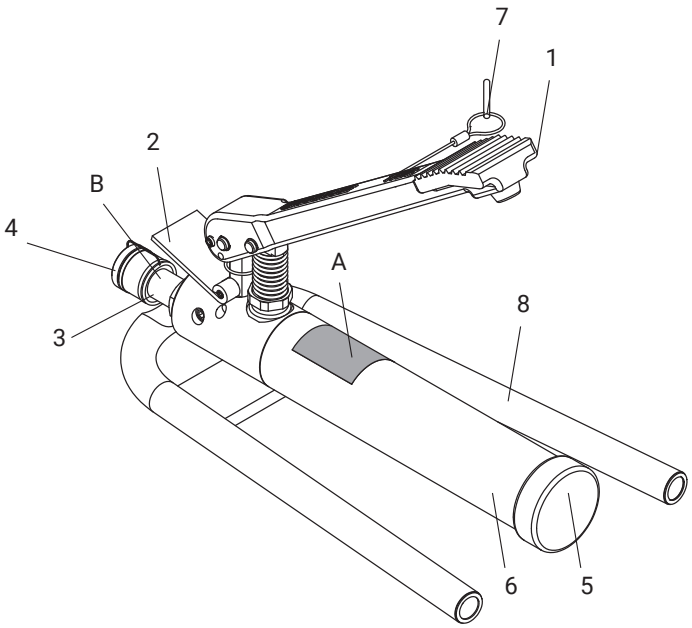

Inspección previa a la operación

Diariamente antes del uso, inspeccione la herramienta y corrija cualquier problema antes de utilizarla para reducir el riesgo de lesiones y evitar daños en el producto. Si detecta algún problema, no use esta herramienta hasta solucionarlo.

1. Limpie el cuerpo y el cabezal de la herramienta para evitar deslizamientos, facilitar la inspección y reducir la probabilidad de contaminación del aceite hidráulico.
2. Inspeccione si hay desgaste, fugas de líquido hidráulico o daños antes de su uso. No use la unidad si alguna de sus partes está desgastada, corroída, oxidada o agrietada.
3. Compruebe que el montaje sea correcto y esté completo; no lo utilice si faltan piezas o están desalineadas.
4. Compruebe la presencia y el buen estado de los adhesivos.
5. Inspeccione la manguera en busca de cortes u otros daños antes de usarla.
6. Inspeccione todos los demás equipos del sistema de acuerdo con sus respectivos manuales.

Configuración y operación de la herramienta

1. Compruebe que la zona de trabajo dispone de la iluminación adecuada y de un lugar de trabajo despejado, nivelado, estable y seco para todo el equipo y el operador, a fin de reducir el riesgo de lesiones.
2. Mientras suelta la palanca de la bomba, retire el pasador de la palanca con pestillo. Deje que la palanca de la bomba se abra completamente.
3. Presione la palanca de liberación para despresurizar el sistema.
4. Retire las tapas antipolvo de la bomba y de los acopladores de la manguera.
5. Conecte la manguera al accesorio de la herramienta y luego a la bomba. Apriete a mano completamente todos los acopladores. No utilice herramientas.
6. Coloque la bomba sobre una superficie estable y plana. Utilice la bomba únicamente en posición horizontal para evitar la entrada de aire en el sistema.
7. Mantenga una postura estable mientras presiona repetidamente la palanca de la bomba hasta completar la operación. (Fig. 1)



Figura 1: Presione la palanca con el pie.

8. Presione la palanca de liberación para aliviar la presión hidráulica antes de separar la herramienta de la pieza de trabajo. (Fig. 2)

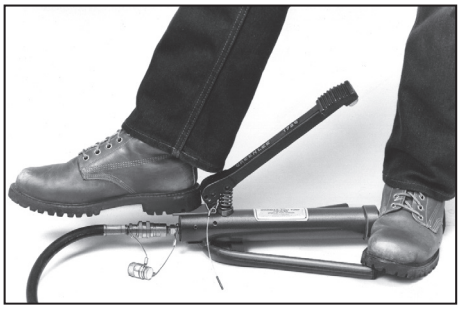

Figura 2: Presione la palanca de liberación para aliviar la presión.

9. Desconecte el accesorio de la herramienta y la manguera de la bomba cuando haya terminado.
10. Vuelva a colocar las tapas antipolvo.

© 2025 Greenlee Tools, Inc.

Almacenamiento

Guarde la bomba en un lugar fresco y seco en el interior o cubiertas cuando la guarde en el exterior.

Despresurice y desconecte la manguera antes de guardarla.

Presione la palanca de la bomba e inserte el pasador con pestillo para fijar la palanca y guardarla. (Fig. 3)



Figura 3: Sostenga la palanca de la bomba hacia abajo para insertar el pasador con pestillo.

Mantenimiento

No haga ningún tipo de mantenimiento aparte del descrito en este manual. Puede provocar lesiones o dañar la herramienta.

Despresurice la bomba antes de realizar cualquier mantenimiento.

No utilice solventes ni productos químicos abrasivos para limpiar la herramienta. No intente limpiar el interior del depósito, podría contaminar el aceite.

Llenado del depósito

Utilice aceite hidráulico Greenlee o aceite de tipo ISO-32 únicamente. El uso de líquido de frenos, líquido de transmisión o líquido hidráulico de calidad inferior puede dañar las juntas y anulará la garantía.

1. Limpie la bomba para evitar la contaminación del líquido hidráulico.
2. Desenrosque la tapa de extremo, manteniendo la bomba en posición vertical para minimizar el riesgo de derrame de aceite. (Fig. 4)



Figura 4: Sostenga la bomba en posición vertical.

3. Agregue aceite hidráulico al depósito, dejando unas 2-3/4 in (7 cm) de espacio hasta la parte superior. (Figura 5) El llenado excesivo impedirá que la bomba funcione correctamente.

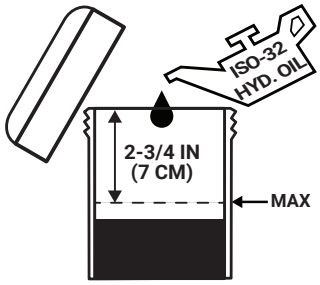

Figura 5: Deje un espacio en la parte superior del depósito.

4. Apriete a mano la tapa de extremo. No utilice herramientas.
5. Limpie el exceso o derrame de aceite de la bomba.

Purga de aire del sistema

1. Presione la palanca de liberación para aliviar la presión hidráulica.
2. Sujete la bomba verticalmente por encima de la herramienta con la tapa de extremo hacia arriba. (Fig. 6)



Figura 6: Sostenga la bomba en posición vertical.

3. Presione la palanca de la bomba, con la mano, unas cuantas veces y, a continuación, libere la presión. Repita esto 2 o 3 veces. (Fig. 7)



Figura 7: Bombee la palanca unas cuantas veces y, a continuación, libere la presión.

4. Coloque la bomba en una superficie horizontal y hágala funcionar como de costumbre. Si la palanca sigue sintiéndose esponjosa o su funcionamiento es errático, repita los pasos 1 a 3.

© 2025 Greenlee Tools, Inc.

Servicio

Solo técnicos calificados deben dar servicio a la herramienta. El servicio o mantenimiento realizado por personal no calificado puede provocar lesiones. Utilice únicamente piezas de repuesto Greenlee.

Eliminación

Deseche los componentes y los residuos de aceite de acuerdo con todas las normas aplicables. Lea y siga todas las instrucciones de la ficha de datos de seguridad del aceite hidráulico. La información específica del aceite hidráulico Greenlee se encuentra en el recipiente y en la ficha de datos de seguridad en línea. Comuníquese con la autoridad local de gestión de residuos para obtener más información.

Resolución de problemas

Problema	Causa posible	Solución
La palanca de la bomba se siente “esponjosa”.	Aire en el sistema hidráulico.	Consulte la sección de mantenimiento “Purga de aire del sistema”.
La bomba no genera suficiente presión.	Nivel de aceite bajo.	Consulte la sección de mantenimiento “Llenado del depósito”.
Fuga de aceite.	Junta tórica desgastada o dañada.	Envíe la herramienta a mantenimiento.
La bomba no acumula presión.	Arena u otros cuerpos extraños en el sistema hidráulico.	Envíe la herramienta a mantenimiento.
La presión se acumula, pero no se mantiene.	Bola o resorte de compresión desgastado o dañado.	Envíe la herramienta a mantenimiento.
	Asiento de bola desgastado o rayado.	

GREENLEE.

4455 Boeing Drive • Rockford, IL 61109-2988 • EE. UU.
©2025 Greenlee Tools, Inc.
www.greenlee.com

Fiche d'instructions de la pompe hydraulique au pied 1725

www.greenlee.com/qr/1725-pump

Renseignements de sécurité spécifiques

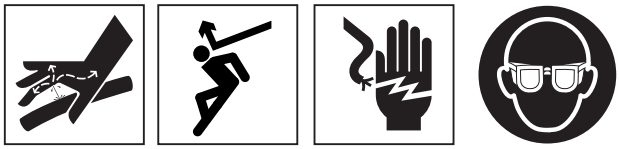

⚠ AVERTISSEMENT

Avant d'utiliser cet outil, lire attentivement ces instructions et les comprendre, ainsi que les instructions et avertissements relatifs à tous les équipements et accessoires utilisés pour réduire le risque de blessures corporelles graves.

CONSERVER LES PRÉSENTES INSTRUCTIONS!

- **Le liquide sous pression peut aisément percer la peau et provoquer des blessures graves, une gangrène ou la mort.**
  - Faire chuter la pression hydraulique avant de débrancher les tuyaux ou les coupleurs.
  - Ne pas utiliser les doigts ou les mains pour contrôler l'étanchéité.
  - Ne pas tenir le tuyau ou les coupleurs pendant le fonctionnement de la pompe.
- **De grandes forces sont générées lors de l'utilisation du produit et peuvent briser ou projeter des pièces et provoquer des blessures.** Éloigner toutes les personnes non indispensables de la zone de travail. Rester à l'écart pendant le fonctionnement et porter l'équipement de protection approprié, y compris une protection oculaire.
- **N'utiliser les pompes hydrauliques Greenlee qu'avec les accessoires Greenlee ou approuvés par Greenlee appropriés.** Toute autre utilisation ou modification de la pompe pour d'autres applications peut entraîner une situation dangereuse.
- **Utiliser uniquement une pompe avec des embouts dont la pression nominale est d'au moins 6 500 psi.**
- **Ne pas modifier les réglages de pression de la pompe.** Cela augmente le risque de défaillance de l'outil et de blessure.
- **Ne pas utiliser les accessoires pour outil sur des circuits sous tension ; ces outils ne sont pas isolés.** Le contact avec des circuits sous tension peut provoquer des blessures graves, voire mortelles.
- **Garder une position et un équilibre adéquat pour maintenir un meilleur contrôle et réduire le risque de chute.**

Coordonnées de GREENLEE™

Pour toute question concernant ce produit GREENLEE :

- communiquer avec le distributeur GREENLEE local.
- se rendre sur GREENLEE.com pour trouver un interlocuteur local GREENLEE Tool et d'autres exemplaires du présent manuel.
- communiquer avec le service d'assistance technique de Professional Tools à l'adresse ProToolsTechService@Emerson.com ou appeler le 1-844-789-8665 si présent aux États-Unis et au Canada.

Description de l'outil

La pompe hydraulique au pied 1725 est conçue pour être utilisée avec les accessoires pour outil hydrauliques Greenlee tels que : la cintreuse à câbles modèle 800, le coupe-câbles modèle 750, les poinçonneuses modèle 746A.

Caractéristiques

- Fonctionnement mains libres
- Levier de dégagement au pied
- Goupille de levier de verrouillage pour fixation du levier pour le stockage et le transport
- Support de pompe pour maintenir la pompe droite et stable

Caractéristiques

Pression max. ..... 6 500 psi (44 818 kPa)

Dimensions (fermé).....8,06 po x 5,31 po x 16,56 po

.....(205 mm x 135 mm x 421 mm)

Dimensions (Ouvrir) .....8,06 po x 11,69 po x 16,56 po

.....(205 mm x 297 mm x 421 mm)

Poids .....9.5 lb

Liquide hydraulique .....Type ISO-32

Capacité de liquide approximative.....0,34 qt (0,085 gal)

.....(0,32 l) (11,3 oz)

Ensemble tuyau..... Capacité nominale pour 6 500 psi ou plus

Toutes les caractéristiques sont nominales et peuvent changer lorsque des améliorations sont apportées à la conception.

© 2025 Greenlee Tools, Inc.

Identification de l'outil

1. Levier de pompe
2. Levier de dégagement
3. Coupleur de tuyau
4. Couvercle antipoussière du coupleur
5. Capuchon d'extrémité
6. Réservoir de liquide
7. Goupille de levier de verrouillage
8. Support de pompe

Étiquettes et repères

A. Étiquette de renseignements
B. Numéro de série

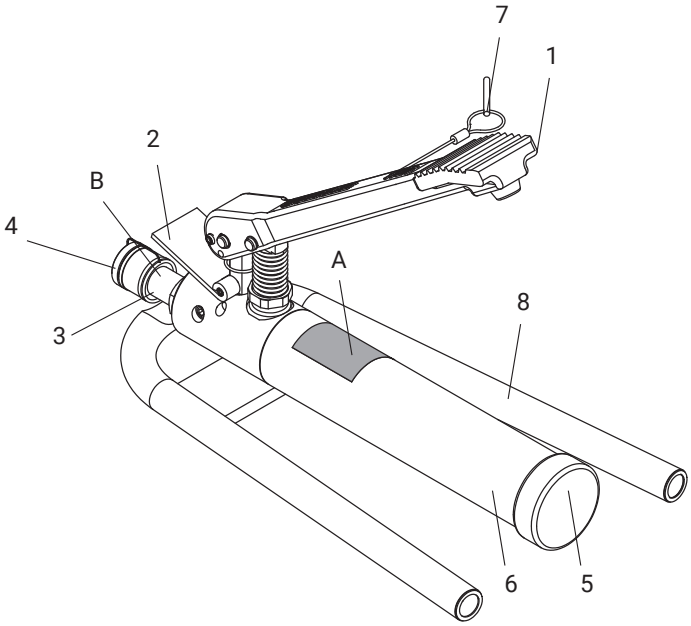

Inspection avant utilisation

Tous les jours avant l'utilisation, inspecter l'outil et corriger tout problème afin de réduire le risque de blessure et d'éviter d'endommager le produit. Si des problèmes sont détectés, ne pas utiliser l'outil tant qu'ils n'ont pas été corrigés.

1. Nettoyer le corps de l'outil ainsi que la tête pour empêcher tout glissement, faciliter l'inspection et réduire le risque de contamination de liquide hydraulique.
2. Contrôler l'état, les fuites de liquide hydraulique et le niveau d'usure avant toute utilisation. Ne pas utiliser l'outil si des pièces sont usées, corrodées, rouillées ou fissurées.
3. Vérifier que l'assemblage est complet et correctement réalisé. Si des pièces sont manquantes ou mal alignées, ne pas utiliser l'outil.
4. Vérifier la présence et l'état des autocollants.
5. Inspecter le tuyau pour vérifier l'absence de coupures ou d'autres dommages avant utilisation.
6. Inspecter tout autre équipement du système conformément à leur mode d'emploi respectif.

Configuration et fonctionnement de l'outil

1. Vérifier que l'éclairage de la zone de travail est suffisant et qu'il y a un espace de travail dégagé, de niveau, stable et sec pour tous les équipements et l'opérateur afin de réduire les risques de blessures.
2. Tout en appuyant sur le levier de la pompe, retirer la goupille de levier de verrouillage. Laisser le levier de pompe s'ouvrir complètement.
3. Appuyer sur le levier de dégagement pour dépressuriser le système.
4. Enlever les capuchons antipoussière des coupleurs de tuyau et de pompe.
5. Brancher le tuyau à l'accessoire pour outil, puis à la pompe. Serrer tous les coupleurs à fond à la main. Ne pas utiliser d'outil.
6. Placer la pompe sur une surface plate et stable. N'utiliser la pompe qu'en position horizontale pour empêcher l'air d'entrer dans le système.
7. Maintenir une position stable tout en appuyant plusieurs fois sur le levier de la pompe jusqu'à fin de l'utilisation. (Fig. 1)



Figure 1 : appuyer sur le levier avec la pédale.

8. Appuyer sur le levier de dégagement pour relâcher la pression hydraulique avant de détacher l'accessoire pour outil de l'ouvrage. (Fig. 2)

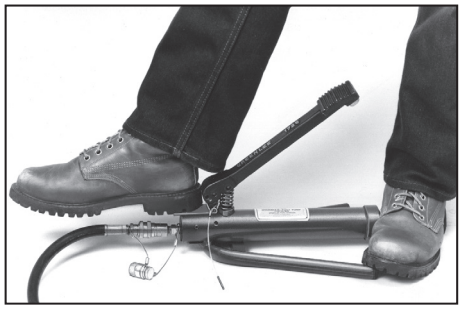

Figure 2 : appuyer sur le levier pour relâcher la pression.

9. Débrancher l'accessoire pour outil et le tuyau de la pompe une fois terminé.
10. Remplacer les protections antipoussière.

© 2025 Greenlee Tools, Inc.

Entreposage

Entreposer la pompe dans un endroit frais et sec à l'intérieur ou couvert s'il est rangé à l'extérieur.

Dépressuriser et débrancher le tuyau avant de l'entreposer.

Appuyer sur le levier de la pompe et insérer la goupille de verrouillage afin de fixer le levier pour l'entreposage. (Fig. 3)



Figure 3 : maintenir le levier de la pompe vers le bas pour insérer la goupille de verrouillage.

Entretien

N'effectuer aucune opération d'entretien autre que celles décrites dans ce manuel. Cela pourrait entraîner des blessures ou endommager l'outil.

Dépressuriser la pompe avant d'effectuer un entretien.

Ne pas utiliser de solvants ou de produits chimiques agressifs lors du nettoyage d'outil. Ne pas essayer de nettoyer l'intérieur du réservoir afin d'éviter une contamination de liquide.

Remplir le réservoir

Utiliser uniquement du liquide hydraulique Greenlee ou de type ISO-32. L'utilisation de liquide de frein, de liquide de transmission ou de liquide hydraulique de qualité inférieure risque d'endommager les joints et annulera la garantie.

1. Nettoyer la pompe pour éviter toute contamination du liquide hydraulique.
2. Dévisser le capuchon d'extrémité en maintenant la pompe verticalement pour minimiser le risque de déversement de liquide. (Fig. 4)



Figure 4 : maintenir la pompe en position verticale.

3. Ajouter du liquide hydraulique dans le réservoir en laissant environ 7 cm (2-3/4 po) d'espace par rapport au sommet. (Fig. 5). Un remplissage excessif empêche le bon fonctionnement de la pompe.

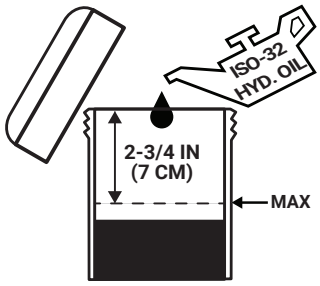

Figure 5 : laisser de l'espace en haut du réservoir.

4. Serrer le capuchon d'extrémité à la main. Ne pas utiliser d'outil.
5. Nettoyer tout liquide répandu ou tout excès de liquide de la pompe.

Purge d'air du système

1. Appuyer sur le levier de dégagement pour relâcher la pression hydraulique.
2. Tenir la pompe verticalement au-dessus de l'outil avec le capuchon d'extrémité orienté vers le haut. (Fig. 6)



Figure 6 : maintenir la pompe en position verticale.

3. Appuyer manuellement sur le levier de la pompe, puis relâcher la pression. Répéter cette opération deux à trois fois. (Fig. 7)



Figure 7 : pomper le levier quelques fois puis relâcher la pression.

4. Installer la pompe sur une surface horizontale et faire fonctionner la pompe comme d'habitude. Si le levier semble toujours spongieux ou si le fonctionnement est erratique, répéter les étapes 1 à 3.

© 2025 Greenlee Tools, Inc.

Réparation

La réparation de l'outil doit être effectuée uniquement par un technicien qualifié. Toute réparation ou toute opération d'entretien effectuée par du personnel non qualifié peut entraîner des blessures. N'utiliser que des pièces de rechange Greenlee.

Mise au rebut

Éliminer les composants et les liquides usagés conformément à toutes les réglementations applicables. Lire et suivre toutes les instructions de la fiche technique de liquide hydraulique. Des renseignements spécifiques au liquide hydraulique Greenlee figurent sur le contenant et sur la fiche technique en ligne. Communiquer avec l'organisme de gestion des déchets local pour plus de renseignements.

Dépannage

Problème	Cause possible	Solution
Le levier de pompe est « spongieux ».	Air dans le circuit hydraulique.	Se reporter à Entretien « Purge d'air du système »
La pompe ne génère pas suffisamment de pression.	Niveau de liquide bas.	Se reporter à Entretien « Remplir le réservoir »
Fuite de liquide.	Joints toriques usés ou endommagés.	Envoyer l'outil à des fins de réparation
La pompe ne génèrera pas de pression.	Grain ou autres corps étrangers dans le système hydraulique.	Envoyer l'outil à des fins de réparation
La pompe générera de la pression, mais celle-ci ne tient pas.	Bille ou ressort de compression usé ou endommagé.	Envoyer l'outil à des fins de réparation
	Siège de bille usé ou rayé.	

GREENLEE

4455 Boeing Drive • Rockford, IL 61109-2988 • É.-U.
©2025 Greenlee Tools, Inc.
www.greenlee.com