MALCO FSXC2 CUTTER
MALCO COUPEUSE FSXC2
CORTADORA FSXC2 DE MALCO



Malco®

Work. Perform. *Outlast.*

DESCRIPTION

Thank you for purchasing the FSXC2 CUTTER from Malco. The FSXC2 CUTTER may be used by professionals to cut the vertical leg of mechanically seamed panels in the event the roof needs to be removed or repaired. Keep reading to learn more about how to setup and use the FSXC2 CUTTER.

SPECIFICATIONS

MAX. THICKNESS

- Steel: 22 ga. (0.8 mm)
- Stainless steel: 26 ga. (0.5 mm)
- Aluminum, Copper, Zinc: 20 ga. (0.8 mm)

MAX. SPEED

- 49 ft./min. (15 m / min)

DEVICE WEIGHT

- 12.5 lbs. (5.67 kg)

MAX. CUTTING DIMENSIONS

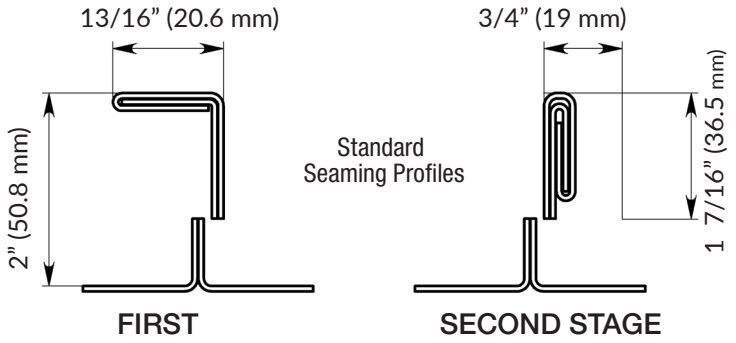

DRILL/DRIVER REQUIREMENTS

MAX. TORQUE

- 1325 in./lb.

RECOMMENDED TORQUE

- 975 in./lb.

MIN. TORQUE

- 535 in./lb. for soft roof material

⚠	Do not use impact driver or hammer drill in hammer mode while operating this tool.

SET UP

⚠	Always remove drills power source when setting up the FSXC2 CUTTER for your own safety!

1. Install drive shaft into drill chuck. Tighten the chuck. If using a keyless chuck we recommend tightening fully by hand then rotating the chuck back to lock the chuck if equipped.
2. Adjust and tighten support bar.
3. Stretch the bungee cord around the drills/drivers' battery accordingly.
4. Set drill to drill mode, set drill speed to 1 (lowest RPM), then verify the drill is spinning clock wise, this will ensure the cutter moves in a forward direction.
5. You are all set up and ready to go. Please move on to the operation section.

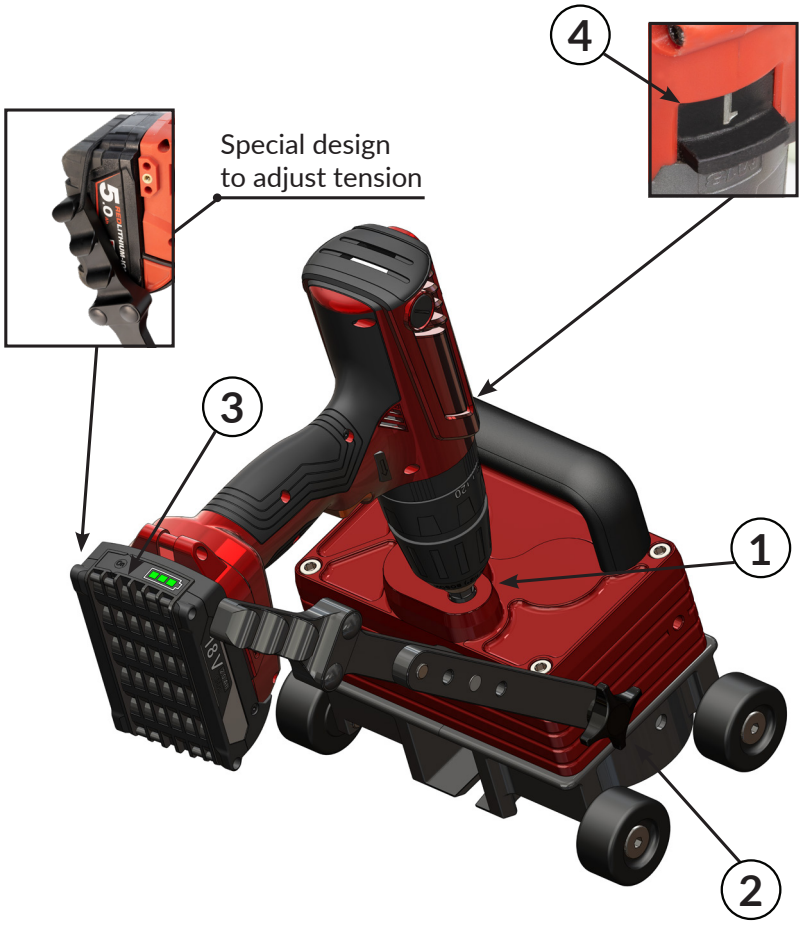

OPERATION

Check whether material thickness and roof profile dimensions are within allowable range specified in this instruction.

TO CUT FULL LENGTH PROFILE

Before cutting the vertical leg, confirm the cutter is able to ride under the seamed profile as shown in the image below.

1. Expose both ends of the seam to ensure the FSXC2 CUTTER may operate over the full length of the seam.
2. Position the FSXC2 CUTTER at a seam end with the seam centered between the wheels.
3. With the drill set to speed 1, use the variable speed trigger to feed the cutter on to the seam. Once the cutter is feeding material correctly, fully depress the trigger and cut the seam off of the roofing material.

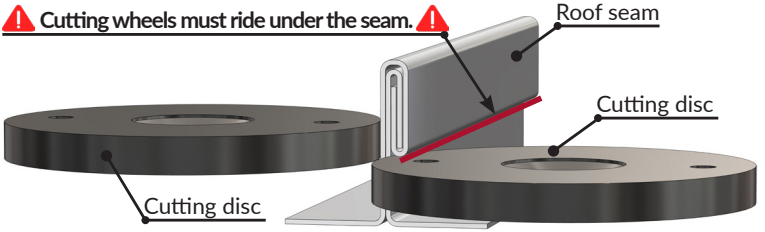

Use correct cutting position! Machine is not designed to cut the middle of the seam continuously. It is only allowed for crossing the seam – going in and out. **Do not cut more than 4 layers of metal!**

TO CUT FROM THE MIDDLE OF THE PROFILE

The FSXC2 CUTTER may be started or stopped mid seam if required.

1. Center the cutter over the seam and tilt the cutting wheels down (20-30 degrees towards the direction you intend to cut.
2. Apply downward pressure towards the direction of cut and use the variable speed trigger to feed the material into the cutter. Once the seam has been cut, fully depress the trigger and cut the vertical leg as needed.

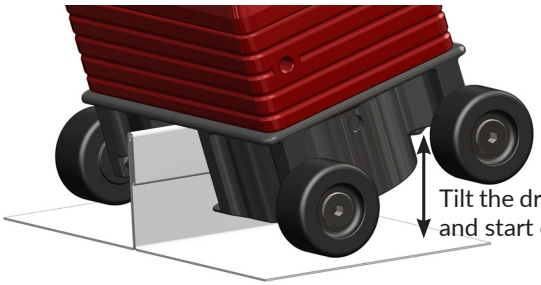

VIDEO INSTRUCTION

HEIGHT ADJUSTMENT

The FSXC2 CUTTER is height adjustable for 2” and 1.5” profiles. The cutting discs must be positioned under the seam, and all 4 wheels need to be set to the same height for best results.

1. Remove the wheels using the provided 5mm wrench.
2. Refasten the wheels in correct position.
3. Visually confirm the height of the cutting discs is correct for the seam height and that all 4 wheels are contacting the material.
4. Tighten the fasteners retaining the wheels.
5. You are all set up and ready to go. Please move on to the operation section.

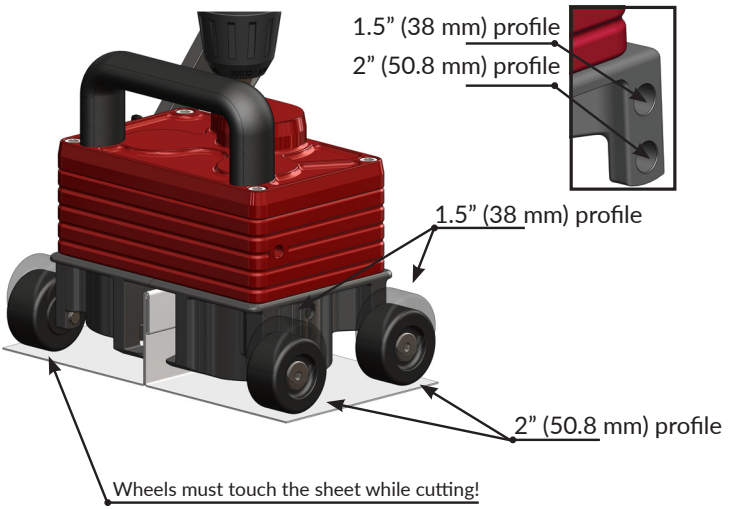

⚠	All 4 wheels must be in the same height!

WARRANTY

- Malco Tools, Inc. warrants to the original customer/consumer that its products will be free from manufacturing defects in materials or workmanship when subject to normal and proper use.
- Should any such defect occur following original purchase, Malco Tools, Inc. will repair or replace, at its discretion, the defective product.
- Malco Tools, Inc. shall not be liable or responsible for labor charges or other expenses whatsoever in connection with removal or installation of either the original or replacement product. In the event of repair or replacement under the terms of this warranty, the original warranty shall apply to the repaired or replacement product.
- See full terms and conditions on our website.

SAFETY INFORMATION

- Not recommended for cutting non-metals. Malco Tools, Inc. takes no responsibility for the safety of the attachment if it is used in any way other than the intended purpose as specified in the operating instructions.
- Only use cordless drills that meet the manufacturer requirements.
- Visually inspect components before installing on drill/driver. Do not use if cracked or broken.
- Be aware of rotating parts. Keep hands, fingers, hair, clothes, and other tools at a safe distance. Do not wear loose clothing or jewelry. Keep your hair, clothing, and gloves away from moving parts because they can be caught in moving parts.
- Avoid cutting point. Never place your hands and fingers between guards and cutting discs. It is strictly forbidden to remove guards.
- Make sure lighting is sufficient.
- Do not over-reach to perform cutting operation. Always use roof lifeline and follow all safety regulations.
- To prevent the tool from falling off the rooftop, settle tool steady on one side avoiding direct wheel contact with angular surfaces.
- Do not operate tool when you are tired or under the influence of drugs, alcohol, or medication. A moment of inattention while operating may result in serious personal injury
- Do not force cut. If the cutting discs becomes jammed, change driving direction and drive backwards out of the seam. Do not try to cut the jammed place – use scissors or other suitable tools.
- Keep any power cables away from cutting path, cutting discs, and any cut metal.
- Keep away from children.
- Always wear goggles or safety glasses.
- Wear protective gloves when operating and performing maintenance.
- Use hearing protection when operating.
- Do not let familiarity with product replace strict adherence to safety rules. Misuse may cause serious personal injury.
- It is strictly forbidden to install, dismantle, replace and modify components, parts and equipment not provided for in this manual without written agreement from the manufacturer.

CARE AND MAINTENANCE

- Store in the case when tool is not in use. Clean and dry tool after each use.
- Do not use tool under wet and moist conditions.
- Do not expose tool to extreme temperatures (below 0 degrees) and weather conditions.
- Always clean dirt, dust, sand, and other scrap from cutting discs, axles, and guards.
- Maintain tool using factory original replacement parts if the cutting discs, bolts, or guards show signs of wear.

⚠	DO NOT use case for any other purposes than caring and storing only Malco FSXC2 CUTTER. Do not put other tools – such as snips, pliers etc. in the case!

CUTTING DISC REPLACEMENT

Keep the cutting discs of the FSXC2 CUTTER sharp replace when necessary to ensure quality cutting performance.

1. Remove two 6 mm hex key screws.
2. Remove the cutting discs. If necessary, use M6 bolts to push out the blades.
3. Clean all the dirt and dust from guards and axles under the discs.
4. Place the new cutting discs.
5. Reassemble the screws and tighten the blades.

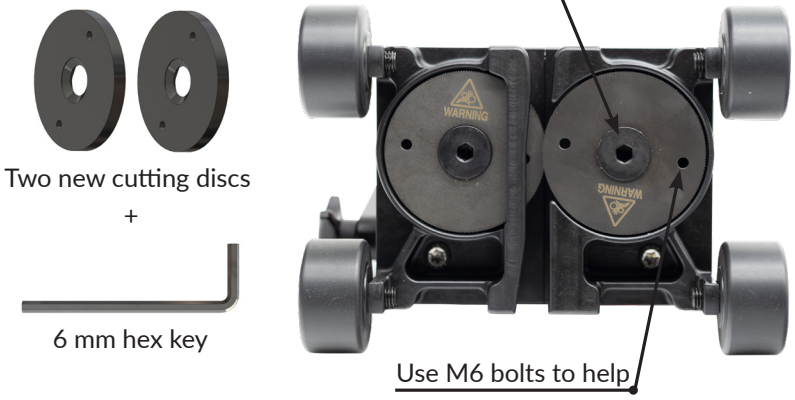

⚠	Important: Always make sure that the power source is removed from the cordless drill before doing care/maintenance operations!

NOTES

DESCRIPTION

Merci d'avoir acheté la COUPEUSE FSXC2 de Malco. La COUPEUSE FSXC2 peut être employée par des professionnels pour couper la jambe verticale des panneaux assemblés mécaniquement en cas de retrait ou de réparation de la toiture. Poursuivez votre lecture pour en savoir plus sur la configuration et l'utilisation de la COUPEUSE FSXC2.

CARACTÉRISTIQUES TECHNIQUES

ÉPAISSEUR MAX.

- Acier : calibre 22 (0,8 mm)
- Acier inoxydable : calibre 26 (0,5 mm)
- Aluminium, cuivre, zinc : calibre 20 (0,8 mm)

ÉPAISSEUR MAX.

- 49 pi./min. (15 m / min)

POIDS DE L'APPAREIL

- 12.5 lbs. (5,67 kg)

ÉPAISSEUR MAX.

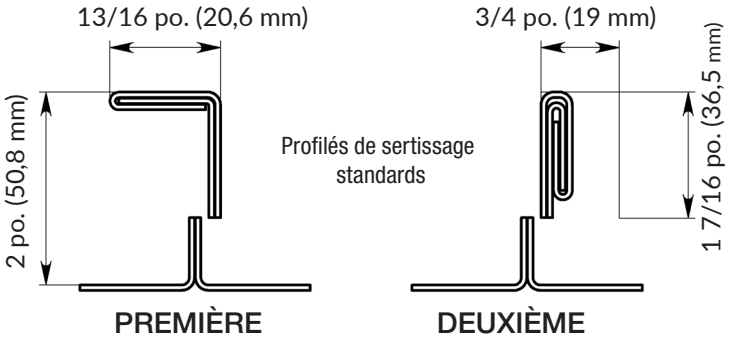

EXIGENCES EN MATIÈRE DE PERCEUSE/VISSEUSE

ÉPAISSEUR MAX.

- 1325 po./lbs.

COUPLE RECOMMANDÉ

- 975 po./lbs.

COUPLE MAX.

- 535 po./lb. pour les matériaux de toiture souples

Ne pas utiliser de visseuse à percussion ou de perceuse à percussion en mode percussion pendant l'utilisation de cet outil.

CONFIGURATION

Pour des raisons de sécurité, toujours couper la source d'alimentation de la perceuse lors de la configuration de la COUPEUSE FSXC2 !

1. Installer l'arbre d'entraînement dans le mandrin porte-foret. Resserrer le mandrin. Si vous utilisez un mandrin sans clé, nous vous conseillons de le serrer complètement à la main, puis de tourner le mandrin vers l'arrière pour le verrouiller, le cas échéant.
2. Ajuster et resserrer la barre de soutien.
3. Étirer le tendeur élastique autour de la batterie de la perceuse.
4. Régler la perceuse en mode perceuse, régler la vitesse de la perceuse sur 1 (minimum de tours/minute), puis s'assurer que la perceuse tourne dans le sens des aiguilles d'une montre, ce qui permettra à la coupeuse de se déplacer vers l'avant.
5. Vous êtes prêt à commencer. Veuillez passer à la section fonctionnement.

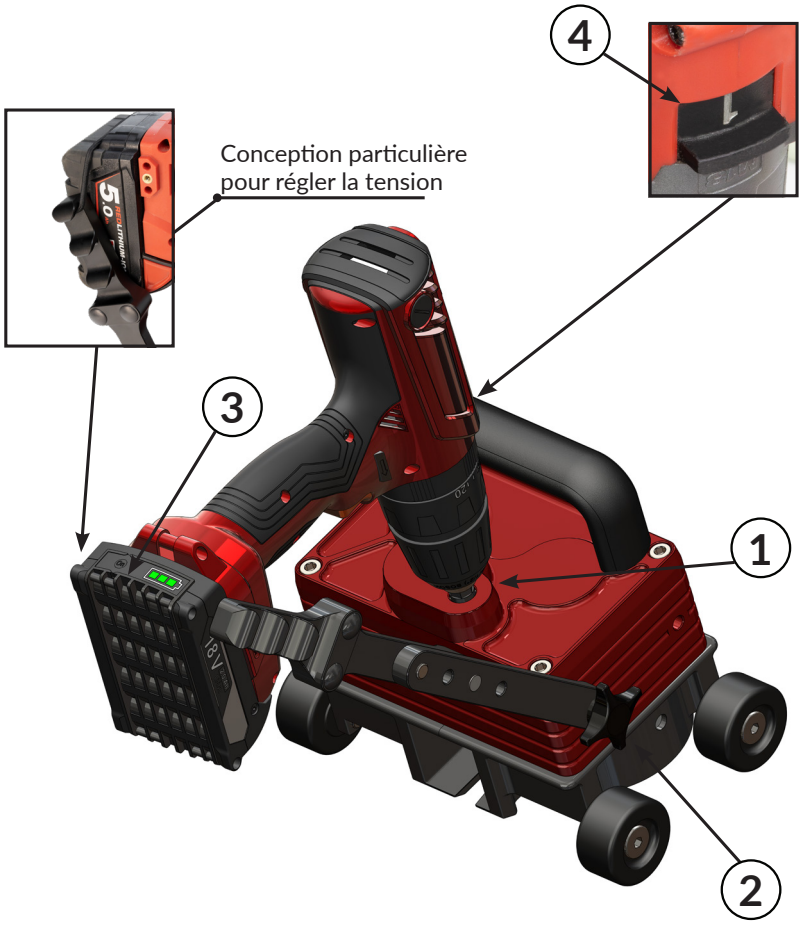

FONCTIONNEMENT

Toujours s'assurer que l'épaisseur du matériau et les dimensions du profilé de toiture se situent dans la fourchette admissible précisée dans les présentes instructions.

POUR COUPER LE PROFILÉ SUR TOUTE LA LONGUEUR

Avant de couper la jambe verticale, confirmer que la coupeuse est en mesure de passer sous le profilé joint, comme le montre l'image ci-dessous.

1. Dégager les deux extrémités du joint pour permettre à la COUPEUSE FSXC2 de fonctionner sur toute la longueur du joint.
2. Positionner la COUPEUSE FSXC2 à une extrémité du joint, celui-ci étant centré entre les roues.
3. La perceuse réglée sur la vitesse 1, se servir du déclencheur à vitesse variable pour faire avancer la coupeuse sur le joint. Dès que la coupeuse reçoit correctement le matériau, enfoncer complètement le déclencheur et découper le joint du matériau de la toiture.

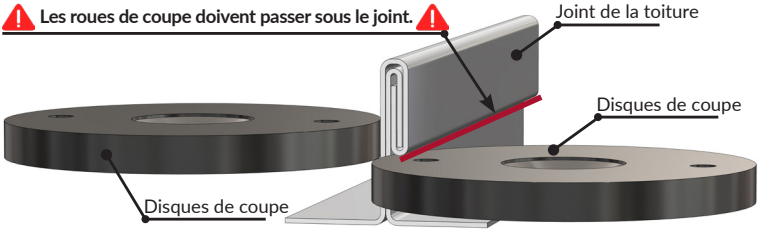

Utiliser la bonne position de coupe ! La machine n'est pas conçue pour couper continuellement le milieu du joint. Elle ne peut être utilisée que pour traverser le joint, c'est-à-dire pour entrer et sortir. **Ne pas couper plus de 4 couches de métal !**

POUR COUPER À PARTIR DU MILIEU DU JOINT.

La COUPEUSE FSXC2 peut être démarrée ou arrêtée au milieu du joint au besoin.

1. Centrer la coupeuse sur le joint et incliner les roues de coupe vers le bas (20-30 degrés vers la direction dans laquelle vous avez l'intention de couper).
2. Exercer une pression vers le bas dans le sens de la coupe et utiliser le déclencheur à vitesse variable pour faire avancer le matériau dans la coupeuse. Une fois le joint coupé, enfoncer complètement le déclencheur et découper le joint du matériau de la toiture.

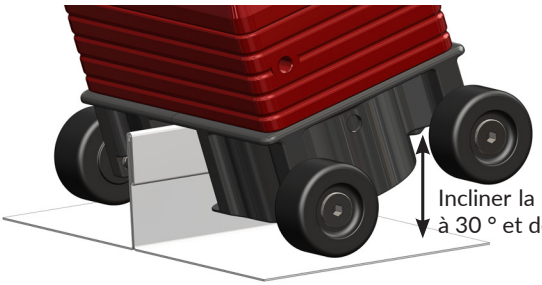

INSTRUCTION VIDÉO

RÉGLAGE DE LA HAUTEUR

La COUPEUSE FSXC2 se règle en hauteur pour les profilés de 2 po. et 1,5 po. Les disques de coupe doivent être positionnés sous le joint, et les 4 roues doivent être réglées à la même hauteur pour obtenir les meilleurs résultats.

1. Retirer les roues à l'aide de la clé de 5 mm fournie.
2. Remettre les roues dans la bonne position.
3. Faire une vérification visuelle pour s'assurer que les disques de coupe sont à la bonne hauteur par rapport à la hauteur du joint et que les 4 roues sont en contact avec le matériau.
4. Serrer les attaches retenant les roues.
5. Vous êtes prêt à commencer. Veuillez passer à la section fonctionnement.

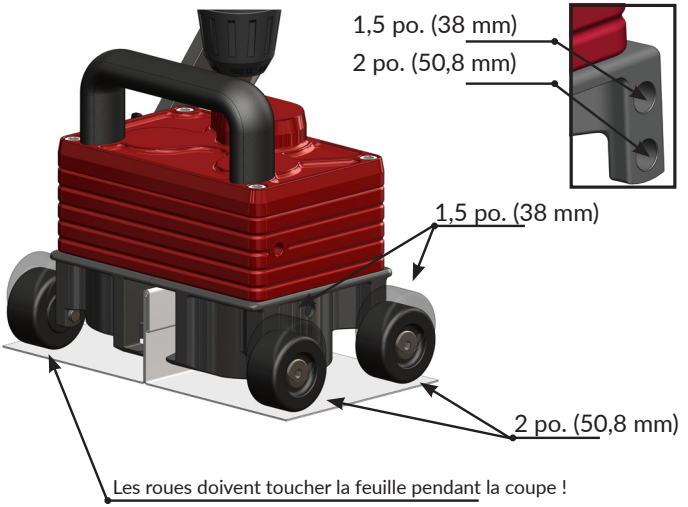

⚠	Les 4 roues doivent être réglées à la même hauteur !

GARANTIE

- Malco Tools, inc. garantit au client/consommateur d'origine que ses produits ne présenteront aucun défaut de fabrication ou de main-d'œuvre dans le cadre d'une utilisation normale et adéquate.
- Si un tel défaut survient après l'achat initial, Malco Tools, inc. procédera à la réparation ou au remplacement, à sa discrétion, du produit défectueux.
- Malco Tools, inc. n'est pas responsable des frais de main-d'œuvre ou d'autres dépenses quelconques liées au retrait ou à l'installation du produit d'origine ou de rechange. En cas de réparation ou de remplacement dans le cadre de la présente garantie, la garantie originale s'applique au produit réparé ou de rechange.
- Voir les conditions générales sur notre site web.

RENSEIGNEMENTS SUR LA SÉCURITÉ

- Non recommandé pour la coupe de matériaux non métalliques. Malco Tools, inc. n'assume aucune responsabilité quant à la sécurité de l'outil s'il est utilisé à des fins autres que celles pour lesquelles il a été conçu, comme le précise le mode d'emploi.
- Utiliser uniquement des perceuses sans fil répondant aux exigences du fabricant.
- Procéder à une inspection visuelle des composants avant de les installer sur la perceuse/visseuse. Ne pas utiliser en cas de fissure ou de bris.
- Faire attention aux pièces rotatives. Garder les mains, les doigts, les cheveux, les vêtements et les autres outils à une distance sécuritaire. Ne pas porter de vêtements amples ni de bijoux. Garder ses cheveux, ses vêtements et ses gants à l'écart des pièces en mouvement, car ils peuvent y rester pris.
- Éviter le point de coupe. Ne jamais mettre les mains et les doigts entre les disques de coupe. Il est strictement interdit de retirer les protecteurs.
- S'assurer que l'éclairage est suffisant.
- Ne pas trop s'approcher pour effectuer l'opération de coupe. Toujours utiliser une ligne de vie et respecter toutes les règles de sécurité.
- Pour éviter que l'outil ne tombe du toit, le stabiliser sur un côté en évitant le contact direct des roues avec les surfaces angulaires.
- Ne pas utiliser l'outil en cas de fatigue ou sous l'influence de drogues, d'alcool ou de médicaments. Un moment d'inattention lors de l'utilisation de l'appareil peut entraîner des blessures graves.
- Ne pas forcer la coupe. Si les disques de coupe se bloquent, changer le sens du déplacement et faire marche arrière pour libérer le joint. Ne pas tenter de couper l'endroit bloqué – utiliser des ciseaux ou d'autres outils appropriés.
- Tenir les câbles électriques à l'écart de la trajectoire de coupe, des disques de coupe et de tout métal coupé.
- Tenir hors de portée des enfants.
- Toujours porter des lunettes de protection.
- Toujours porter des gants de protection lors de l'utilisation et de l'entretien de l'appareil.
- Utiliser une protection auditive lors de l'utilisation.
- Ne pas laisser la familiarité avec le produit remplacer le respect absolu des règles de sécurité. Une mauvaise utilisation peut entraîner des blessures graves.
- Il est strictement interdit d'installer, de démonter, de remplacer et de modifier des composants, des pièces et des équipements ne figurant pas dans ce manuel sans l'accord écrit du fabricant.

ENTRETIEN ET MAINTENANCE

- Ranger l'outil dans sa mallette entre chaque utilisation. Nettoyer et sécher l'outil une fois le travail terminé.
- Ne pas utiliser l'outil dans des conditions humides et pluvieuses.
- Ne pas exposer l'outil à des températures (inférieures à 0 degré) et à des conditions météorologiques extrêmes.
- Il faut toujours nettoyer les disques de coupe, les axes et les protections pour éliminer la saleté, la poussière, le sable et les autres débris.
- Entretenir l'outil en utilisant des pièces de rechange d'origine si les disques de coupe, les boulons ou les protections présentent des signes d'usure.

⚠	NE PAS utiliser la mallette à d'autres fins que l'entretien et le rangement de la COUPEUSE FSXC2 de Malco. Ne pas mettre d'autres outils tels que des pinces à couper, des pinces à bec, etc. dans l'étui !

DISQUE DE COUPE DE RECHANGE

Garder les disques de coupe de la COUPEUSE FSXC2 bien affûtés ; les remplacer au besoin pour assurer un rendement de coupe de qualité.

1. Retirer les deux vis à clé hexagonale de 6 mm.
2. Retirer les disques de coupe. Au besoin, utiliser des boulons M6 pour faire sortir les lames.
3. Nettoyer les protections et les axes sous les disques pour éliminer la saleté et la poussière.
4. Placer les nouveaux disques de coupe.
5. Remettre les vis en place et serrer les lames.

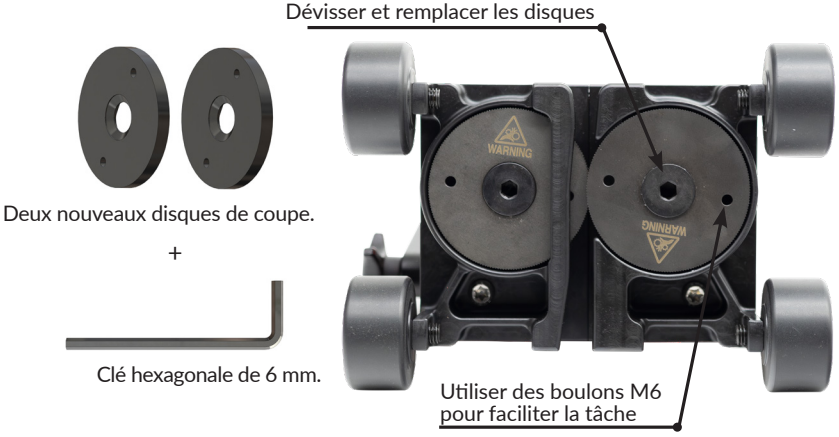

⚠	Important : Toujours s'assurer de débrancher la source d'alimentation de la perceuse sans fil avant d'effectuer les opérations d'entretien et de maintenance !

NOTES

DESCRIPCIÓN

Gracias por comprar la CORTADORA FSXC2 de Malco. La CORTADORA FSXC2 puede ser utilizada por profesionales para cortar la pata vertical de paneles con junta mecánica en caso de que sea necesario quitar o reparar el techo. Siga leyendo para obtener más información sobre cómo instalar y utilizar la CORTADORA FSXC2.

ESPECIFICACIONES

GROSOR MÁXIMO

- Acero: 22 ga. (0.8 mm)
- Acero inoxidable: 26 ga. (0.5 mm)
- Aluminio, cobre, zinc: 20 ga. (0.8 mm)

VELOCIDAD MÁXIMA

- 49 pies/min. (15 m / min)

PESO DEL DISPOSITIVO

- 12.5 lbs. (5.67 kg)

GROSOR DE CORTE

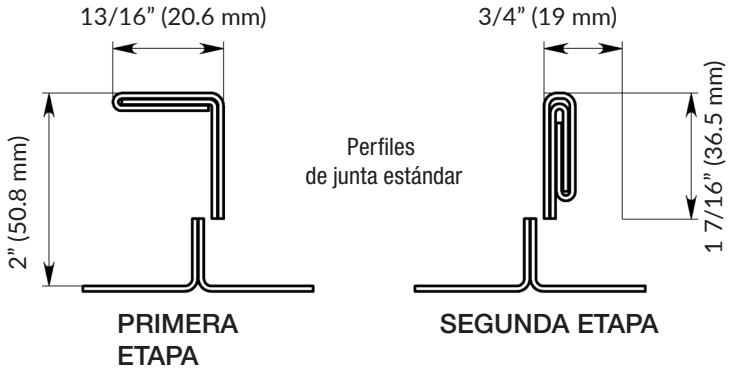

REQUISITOS DEL TALADRO/DESTORNILLADOR

ESFUERZO DE TORSIÓN MÁXIMO

- 1325 pulg./lb.

ESFUERZO DE TORSIÓN RECOMENDADO

- 975 pulg./lb.

ESFUERZO DE TORSIÓN MÍNIMO

- 535 pulg./lb. para material de techo blando

No utilice un destornillador de impacto o un taladro percutor en modo percutor mientras utiliza esta herramienta.

INSTALACIÓN

¡Por su propia seguridad, siempre retire la fuente de alimentación del taladro al instalar! la CORTADORA FSXC2!

1. Instale el eje de transmisión en el portabrocas. Apriete el portabrocas. Si usa un portabrocas sin llave, recomendamos apretar completamente con la mano y luego girar el portabrocas hacia atrás para bloquearlo si está equipado.
2. Ajuste y apriete la barra de soporte.
3. Estire el cordón elástico alrededor de la batería del taladro/destornillador según corresponda.
4. Configure el taladro en modo taladro, configure la velocidad del taladro en 1 (RPM más baja), luego verifique que el taladro esté girando en el sentido de las agujas del reloj, esto asegurará que la cortadora se mueva hacia adelante.
5. Ya está todo listo y preparado para empezar. Pase a la sección de funcionamiento.

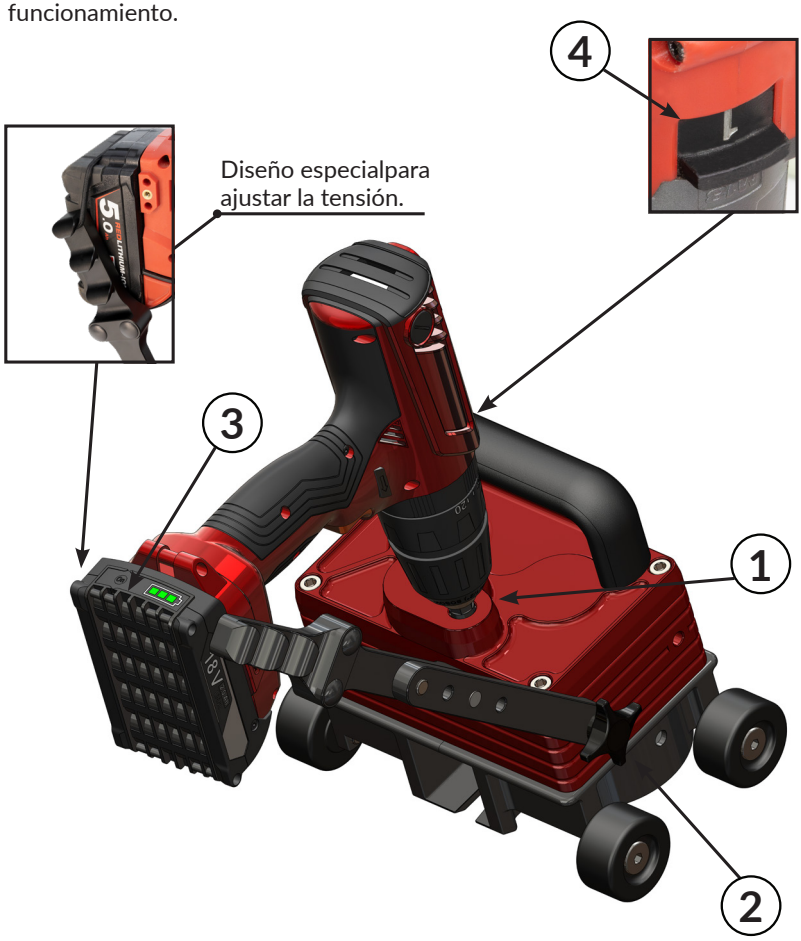

FUNCIONAMIENTO

Verifique si el grosor del material y las dimensiones del perfil del techo están dentro del rango permitido especificado en estas instrucciones.

PARA CORTAR PERFIL DE LONGITUD COMPLETA

Antes de cortar la pata vertical, confirme que la cortadora pueda pasar por debajo del perfil con la junta como se muestra en la imagen a continuación.

1. Exponga ambos extremos de la junta para garantizar que la CORTADORA FSXC2 pueda funcionar en toda la longitud de la junta.
2. Coloque la CORTADORA FSXC2 en el extremo de la junta con la junta centrada entre las ruedas.
3. Con el taladro ajustado a la velocidad 1, utilice el gatillo de velocidad variable para avanzar la cortadora hacia la junta. Una vez que la cortadora esté alimentando el material correctamente, presione completamente el gatillo y corte la junta del material del techo.

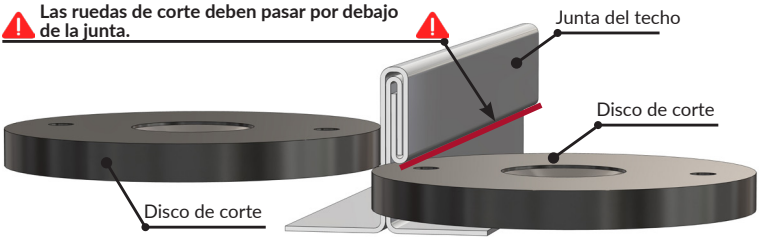

¡Utilice la posición de corte correcta! La máquina no está diseñada para cortar la mitad de la junta de forma continua. Solo se permite cruzar la junta, entrando y saliendo. **¡No corte más de 4 capas de metal!**

PARA CORTAR DESDE LA MITAD DEL PERFIL

La CORTADORA FSXC2 se puede iniciar o detener a mitad de la junta si es necesario.

1. Centre la cortadora sobre la junta e incline las ruedas de corte hacia abajo (20 a 30 grados hacia la dirección en que desea cortar).
2. Aplique presión hacia abajo en la dirección del corte y utilice el gatillo de velocidad variable para alimentar el material hacia la cortadora. Una vez cortada la junta, presione completamente el gatillo y corte la pata vertical según sea necesario.

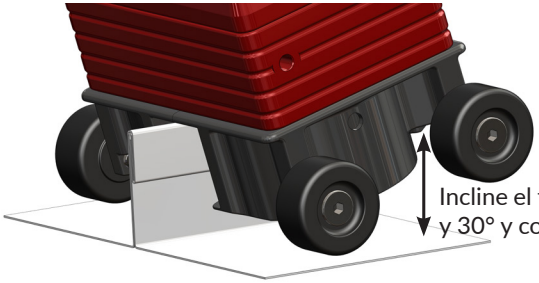

INSTRUCCIONES EN VIDEO

AJUSTE DE ALTURA

La CORTADORA FSXC2 es ajustable en altura para perfiles de 2” y 1,5”. Los discos de corte deben colocarse debajo de la junta y las 4 ruedas deben ajustarse a la misma altura para obtener mejores resultados.

1. Retire las ruedas utilizando la llave de 5 mm proporcionada.
2. Vuelva a fijar las ruedas en la posición correcta.
3. Confirme visualmente que la altura de los discos de corte sea correcta para la altura de la junta y que las 4 ruedas estén en contacto con el material.
4. Apriete los sujetadores que sujetan las ruedas.
5. Ya está todo listo y preparado para empezar. Pase a la sección de funcionamiento.

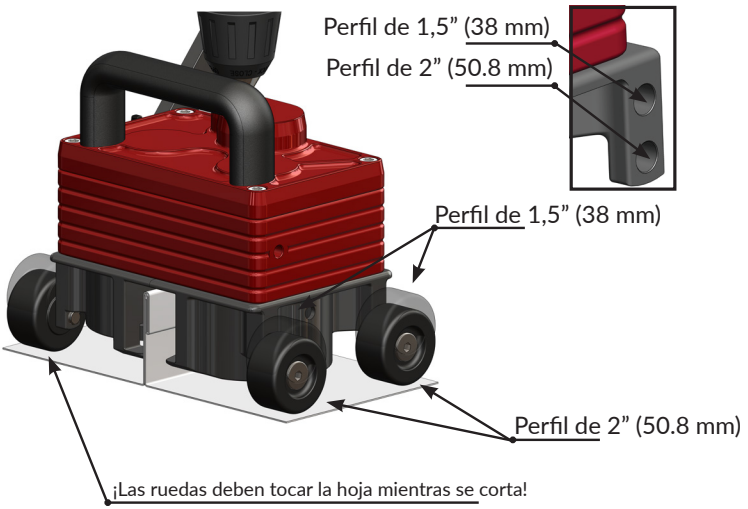

⚠	¡Las 4 ruedas deben estar a la misma altura!

GARANTÍA

- Malco Products garantiza al cliente/consumidor original que sus productos estarán libres de defectos de fabricación en los materiales o en la mano de obra cuando se los somete a un uso normal y adecuado.
- En caso de que se produzca algún defecto de este tipo después de la compra original, Malco Tools, Inc. reparará o reemplazará, a su discreción, el producto defectuoso.
- Malco Tools, Inc. no será responsable de los cargos de mano de obra u otros gastos de ningún tipo relacionados con la extracción o instalación del producto original o de reemplazo. En caso de reparación o reemplazo según los términos de esta garantía, la garantía original se aplicará al producto reparado o reemplazado.
- Consulte los términos y condiciones completos en nuestro sitio web.

INFORMACIÓN DE SEGURIDAD

- No recomendada para cortar materiales no metálicos. Malco Tools, Inc. no asume ninguna responsabilidad por la seguridad del acoplamiento si se utiliza de cualquier manera que no sea el propósito previsto, según se especifica en las instrucciones de funcionamiento.
- Utilice únicamente taladros inalámbricos que cumplan con los requisitos del fabricante.
- Inspeccione visualmente los componentes antes de instalarlos en el taladro/destornillador. No los use si están agrietados o rotos.
- Tenga cuidado con las piezas giratorias. Mantenga las manos, los dedos, el cabello, la ropa y otras herramientas a una distancia segura. No use ropa suelta ni joyas. Mantenga el cabello, la ropa y los guantes alejados de las piezas móviles porque pueden quedar atrapados en ellas.
- Evite el punto de corte. Nunca coloque las manos y los dedos entre las protecciones y los discos de corte. Está estrictamente prohibido retirar las protecciones.
- Asegúrese de que la iluminación sea suficiente.
- No se exceda para realizar la operación de corte. Utilice siempre una cuerda salvavidas para el techo y siga todas las normas de seguridad.
- Para evitar que la herramienta se caiga del techo, colóquela firmemente sobre un lado evitando el contacto directo de la rueda con superficies angulares.
- No utilice la herramienta cuando esté cansado o bajo la influencia de drogas, alcohol o medicamentos. Un momento de descuido durante el funcionamiento puede provocar lesiones personales graves
- No fuerce el corte. Si los discos de corte se atascan, cambie la dirección de conducción y conduzca hacia atrás para salir de la junta. No intente cortar el lugar atascado: utilice tijeras u otras herramientas adecuadas.
- Mantenga los cables de alimentación alejados de la ruta de corte, de los discos de corte y de cualquier metal cortado.
- Manténgalo alejado de los niños.
- Utilice siempre lentes de seguridad.
- Utilice siempre guantes protectores al operar y realizar tareas de mantenimiento.
- Utilice protección auditiva durante el funcionamiento.
- No permita que la familiaridad con el producto reemplace el estricto cumplimiento de las normas de seguridad. El uso indebido puede provocar lesiones personales graves.
- Está estrictamente prohibido instalar, desmontar, reemplazar y modificar componentes, piezas y equipos no previstos en este manual sin el consentimiento por escrito del fabricante.

CUIDADO Y MANTENIMIENTO

- Guárdela en el estuche cuando no utilice la herramienta. Limpie y seque la herramienta después de cada uso.
- No utilice la herramienta en condiciones húmedas o mojadas.
- No exponga la herramienta a temperaturas extremas (por debajo de 0 grados) ni a condiciones climáticas adversas.
- Limpie siempre la suciedad, el polvo, la arena y otros desechos de los discos de corte, ejes y protectores.
- Mantenga la herramienta utilizando refacciones originales de fábrica si los discos de corte, los pernos o los protectores muestran signos de desgaste.

⚠	NO use el estuche para ningún otro propósito que no sea el cuidado y almacenamiento de la CORTADORA FSXC2 de Malco. ¡No coloque otras herramientas como tijeras, alicates, etc. en el estuche!

REEMPLAZO DEL DISCO DE CORTE

Mantenga los discos de corte de la CORTADORA FSXC2 afilados y reemplácelos cuando sea necesario para garantizar un rendimiento de corte de calidad.

1. Retire los dos tornillos de la llave hexagonal de 6 mm.
2. Retire los discos de corte. Si es necesario, utilice pernos M6 para sacar las cuchillas.
3. Limpie toda la suciedad y el polvo de las protecciones y ejes debajo de los discos.
4. Coloque los nuevos discos de corte.
5. Vuelva a montar los tornillos y apriete las cuchillas.



⚠	Importante: ¡Asegúrese siempre de retirar la fuente de alimentación del taladro inalámbrico antes de realizar operaciones de cuidado/ mantenimiento!

NOTAS

NOTAS

MALCO ROOFING ESSENTIALS / LES INDISPENSABLES TOITURE DE MALCO / ASPECTOS ESENCIALES DE MALCO ROOFING



Seamers
Sertisseuses
Selladores



Modular Benders
Cintreuses modulaires
Dobladoras modulares



2 Station
Benders
Cintreuses
à 2 stations
Dobladoras de
2 estaciones



Disc Benders
Cintreuses à disques
Dobladoras de discos

Copyright © 2024 Malco Tools, Inc. All rights reserved.
Droits d'auteur © 2024 Malco Tools, Inc. Tous droits réservés.
Copyright © 2024 Malco Tools, Inc. Todos los derechos reservados.