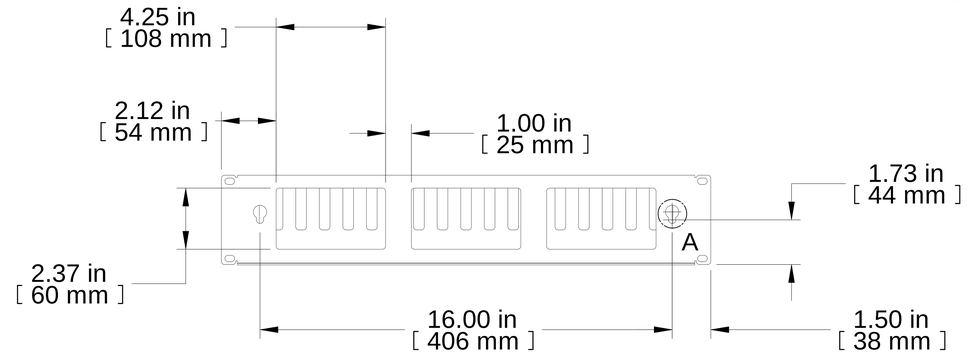

REAR VIEW

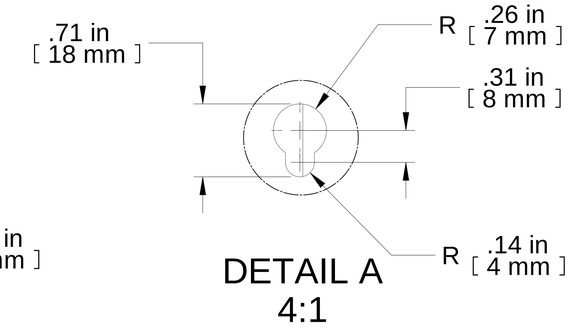

DETAIL A
4:1

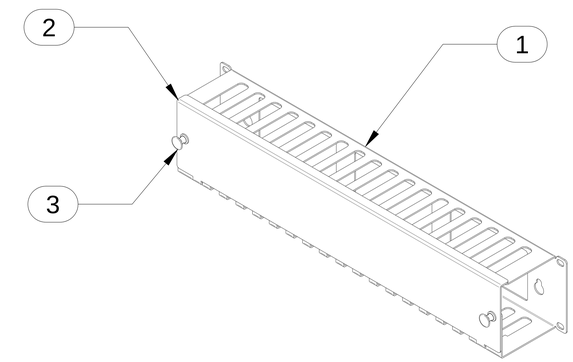

ISOMETRIC

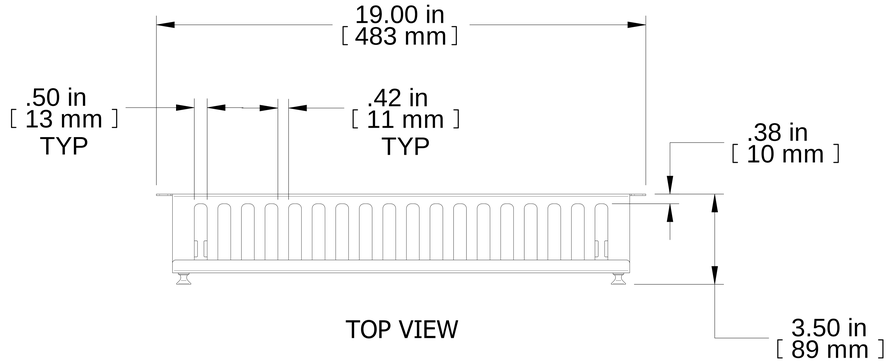

TOP VIEW

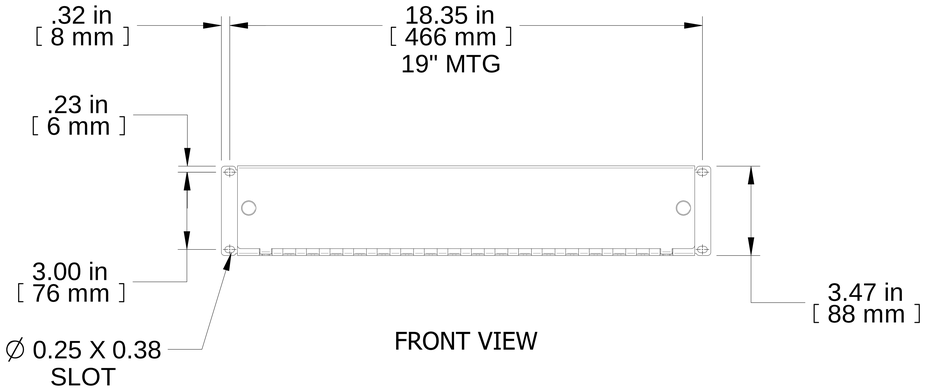

FRONT VIEW

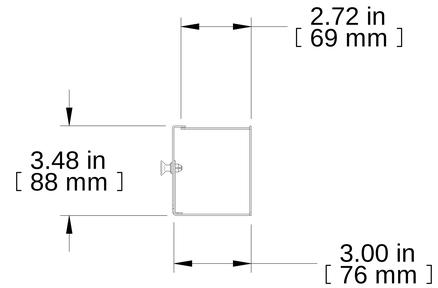

R.S. VIEW

Item Number	Title	Quantity
1	HSF - BODY 2U	1
2	RB-HSF HINGED COVER	1
3	BLACK PLUNGER HN5P-52-1-1	2

PART NUMBERS

RB-HSF2	PAINTED BLACK

NOTES

Mounting Hardware Not Included
See Hammond Website for More Information

Français

Pour tous les détails sur nos produits, svp veuillez consulter notre site www.hammondmfg.com

Data subject to change without notice. Isometric drawing not to scale.
Les données sont sujettes à changement sans préavis.

RACK BASICS®

www.hammondmfg.com

PART NO. **RB-HSF2**