D307028
Draper®

Two Handle Centerset Lavatory Faucet
Robinet de lavabo à double poignée
Grifo mezclador de lavabo de dos manijas



	Part Name	Nom de la pièce	Nombre de Parte	Part # # de pièce # de Parte
1☉	Metal Handle Assembly	Assemblage de manette en métal	Ensamblaje de manija metálicas	A602819
2	Adjusting Ring & Washer	Bague de réglage et rondelle	Anillo de ajuste y arandela	A66D644
3.1	Ceramic Disc Cartridge - Cold	Cartouche à disque en céramique-froid	Cartucho de disco cerámicofrío	DA507072W
3.2	Ceramic Disc Cartridge - Hot	Cartouche à disque en céramique-chaud	Cartucho de disco cerámicocaliente	DA507071W
4	Gasket	Joint	Empaque	A011391
5	Lock Nuts(2 Pcs)	É crou de raccord et écroude blocage (2 pcs)	Tuerca de unión y contratuerca(2 pcs) D	A504023
6☉	Aerator 1.2gpm	Aérateur	Aireador	A500288N-65
7☉	Lift Rod	Tige de levage	Varilla de elevación	A025154
8☉	Pop-Up Drain	Vidange mécanique	desagüe con mecanismo levadizo	DA556007
9☉	Ball Rod Assembly	Assemblage de levier à rotule	Ensamblaje del varilla glóbulo	A026175
10	Wrench	Clé	llave	A031025

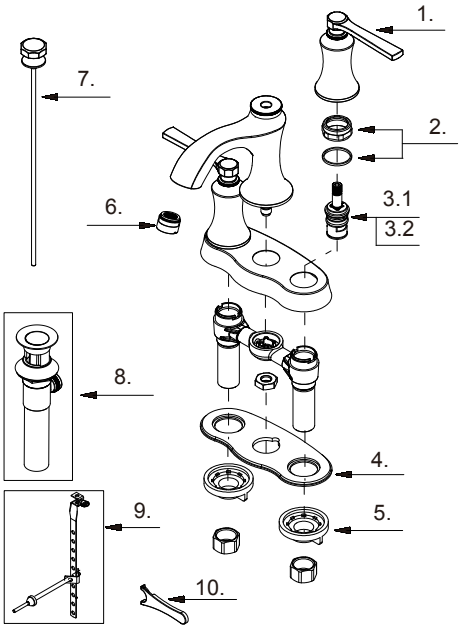

D307028

☉ Please see danze.com or current price list for available finishes. Finish is defined by additional suffix.
Veuillez consulter le site Web danze.com ou la liste actuelle de prix pour connaître les finis offerts. Le fini est déterminé par le suffixe supplémentaire.
Por favor visite danze.com o la lista actual de precios para ver los acabados disponibles. Los acabados se diferencian mediante un sufijo adicional.